ГАРАНТИЙНЫЕ ОБЯЗАТЕЛЬСТВА

Предприятие-изготовитель гарантирует соответствие изделия требованиям **ГОСТ 16371-52014** при соблюдении условий транспортирования и хранения. Гарантийный срок эксплуатации-24месяца.Срок исчисляется со дня продажи.

Гарантия не распространяется на мебель, имеющую механические повреждения(вырывы,царапины и др.),утолщение щитов от влаги(разбухание), возникшие от неправильного ухода,не имеющую штампа ОТКа так же на фурнитуру.В случае обнаружения производственных дефектов предприятие обязуется устранить их путем замены отдельных деталей.

Срок службы изделия- 5лет.

ВНИМАНИЕ

Фирма -изготовитель оставляет за собой право вносить незначительные изменения в конструкцию изделия,не влияющие на качество продукции или улучшающие его.

УВАЖАЕМЫЙ ПОКУПАТЕЛЬ

Для удобства транспортирования и предотвращения повреждения изделия, вся мебель поставляется в разобранном виде.Настоятельно рекомендуем доверять сборку профессионалам.Не утилизируйте упаковки пока изделие полностью не собрано! Фирма-изготовитель не несет ответственности за неисправности,являющиеся результатом нарушения правил транспортирования и хранения,а также в случае несоблюдения рекомендаций по сборке ,уходу и эксплуатации.

ПРАВИЛА УХОДА И ЭКСПЛУАТАЦИИ

Для сохранения мебели в хорошем состоянии в течение длительного срока необходимо соблюдать следующие правила:

1.Беречь поверхность мебели от механических повреждений.

2.Во избежании набухания щитов не допускать скопления воды на поверхности.

3.Поверхности мебели и лицевую фурнитуру можно чистить влажной тканью с применением хозяйственного мыла с последующей протиркой насухо.

4.Следить,чтобы температура посуды или приборов ,находящихся в контакте с поверхностью мебели,не превышала 120°С.

5.ЗАПРЕЩАЕТСЯ: применять эфир, бензин, ацетон и другие растворители. Использовать для чистки наждачную бумагу,соду и другие средства,содержащие абразивные материалы .

Корпус:200Ш
с 3 ящиками внутри



(ВхШхГ)
2300х2000х520

Инструкция по сборке изделия,
правила эксплуатации,гарантийный талон

Поз.	Наименование	Готовая деталь		Кол-во
		Длина	Ширина	
1	Боковина левая	2248	500	1
2	Боковина правая	2248	500	1
3	Перегородка левая	2248	500	1
4	Перегородка правая	2248	500	1
5	Крышка/Дно	2000	500	2
6	Вязка	776	495	4
7	Боковина	486	495	2
8	Вязка	384	495	1
9	Полка	382	490	3
10	Задняя планка	776	200	2
11	Фасад ящика	137	346	3
12	Боковина ящика левая	96	450	3
13	Боковина ящика правая	96	450	3
14	Задняя панель ящика	96	294	3
15	Задняя стенка ЛДВП	1996	454	5
16	Дно ящика ЛДВП	324	454	3
-	Штанга металлическая	770		2
-	Брус соединительный	1996		4

Фурнитура					
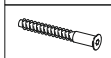	Еврошуруп 6.3х50	50 шт		Штангодержатель	4 шт
	Гвоздь	150 шт		Инструкция	1 шт
	Стяжка межсекционная	2 шт		Заглушка для евровинта (Белая)	12 шт
	Ключ	1 шт		Петля накладная Firmax с доводчиком	8 шт
	Шуруп 3,5х16	104 шт		Петля полунакладная Firmax с доводчиком	12 шт
	Шуруп 4х13	40 шт		Опора 20мм черная	8 шт
	Полкодержатель	12 шт		Направляющие шариковые 450 мм	3 шт
	Шуруп 3,5х30	8 шт	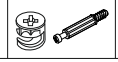	Стяжка эксцентриковая	12 шт



Необходимый инструмент для сборки:

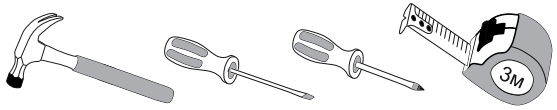

Рис.1

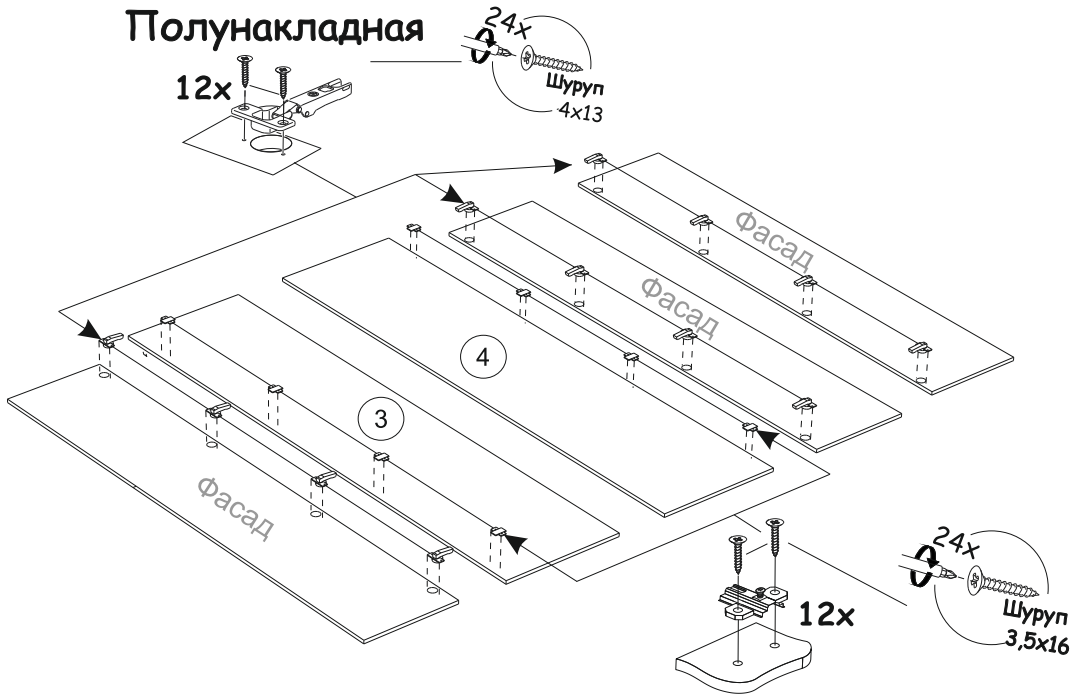

Рис.2

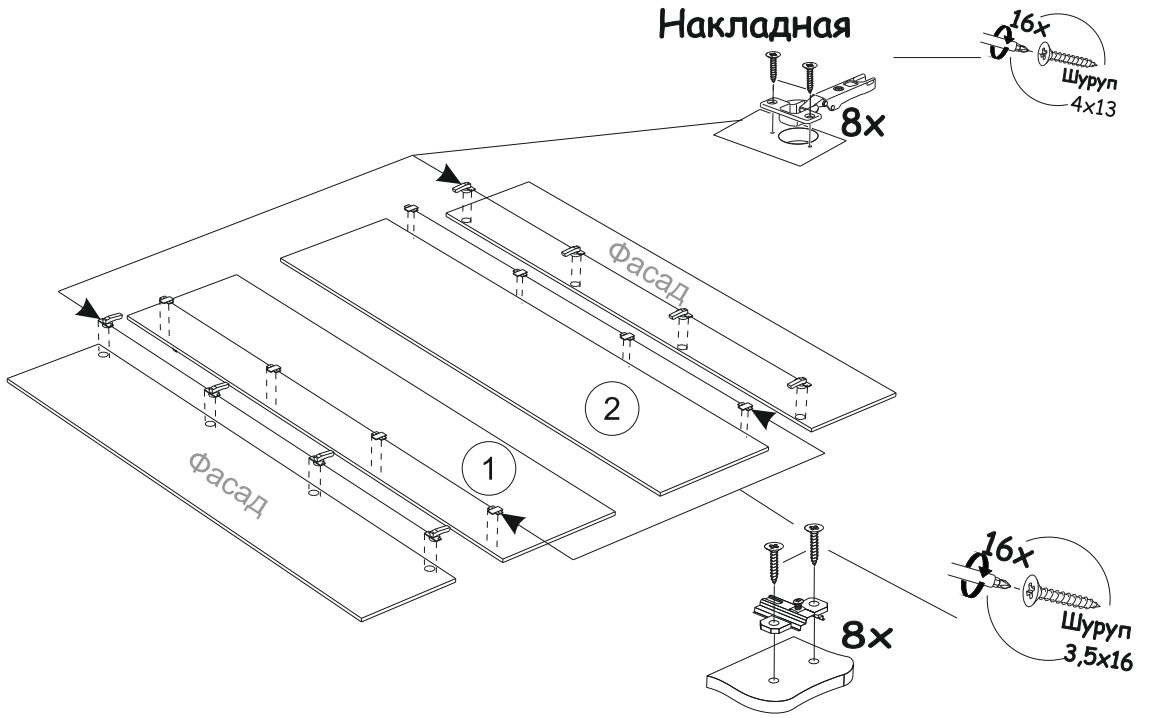

Рис.3

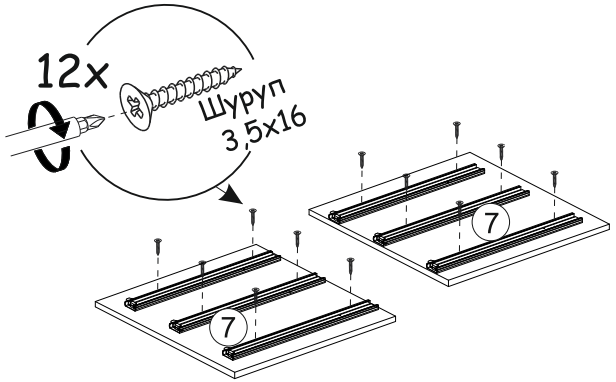

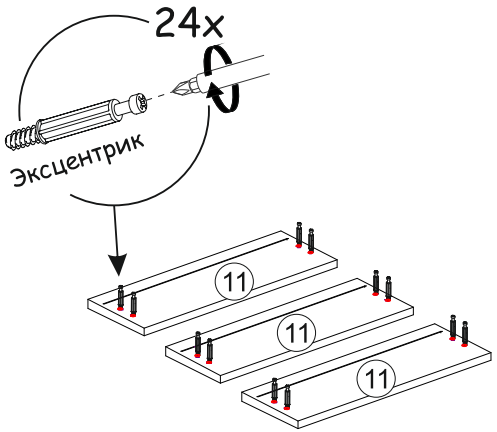

Монтаж,демонтаж шариковых направляющих

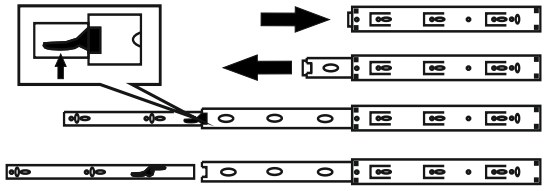

Рис.4

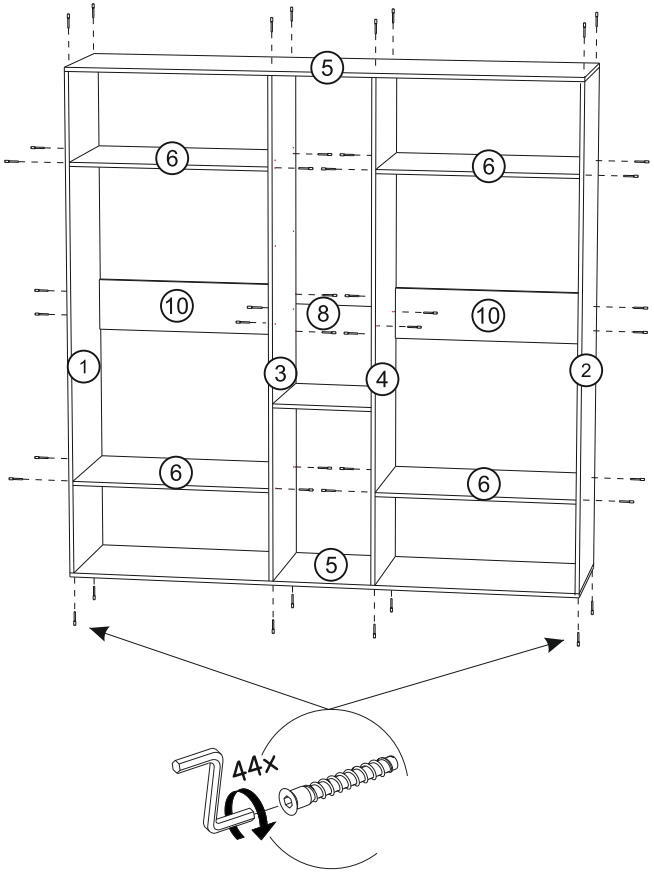

Еврошуруп
6.3x50

Рис.5

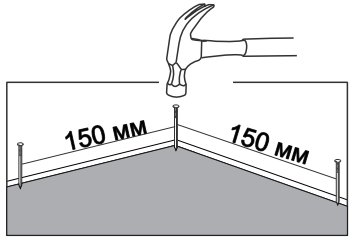

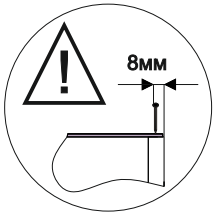

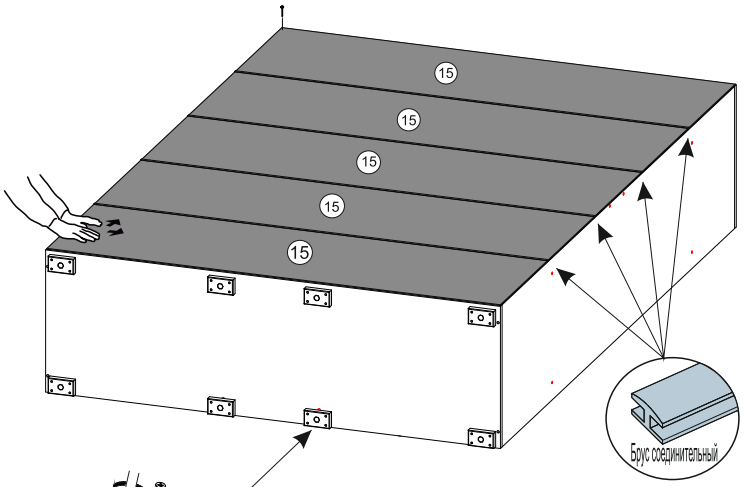

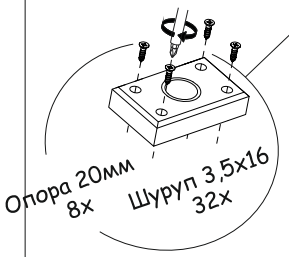

ВАЖНО!!!

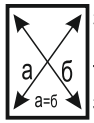

Замерьте диагонали собранного каркаса.
Они должны быть равными(+-1,2мм).
Только после этого можете закрепить
заднюю стенку ЛДВП при помощи гвоздей!

Рис.6

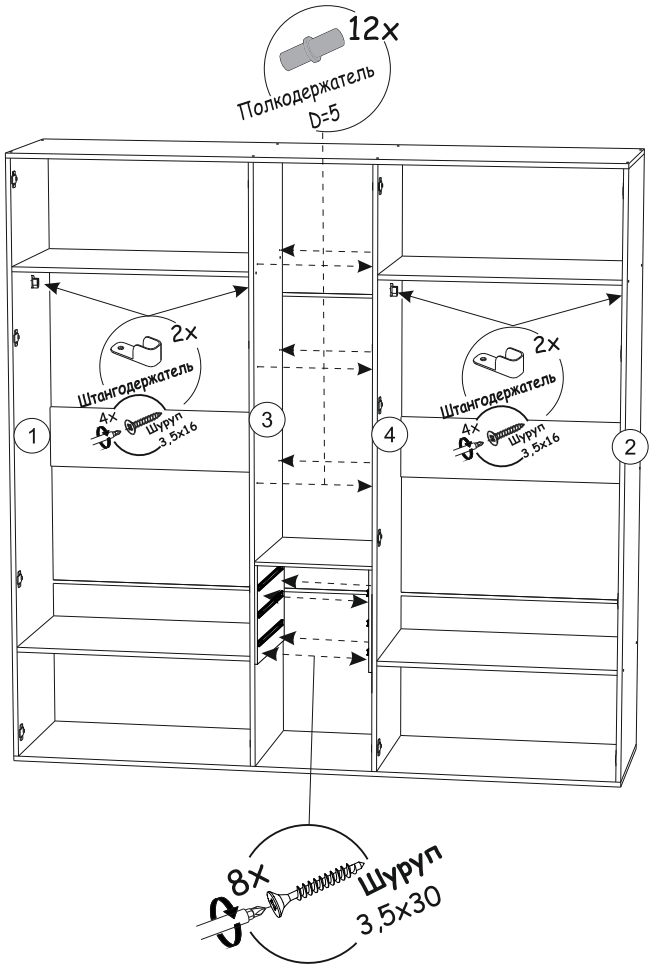

Рис.7

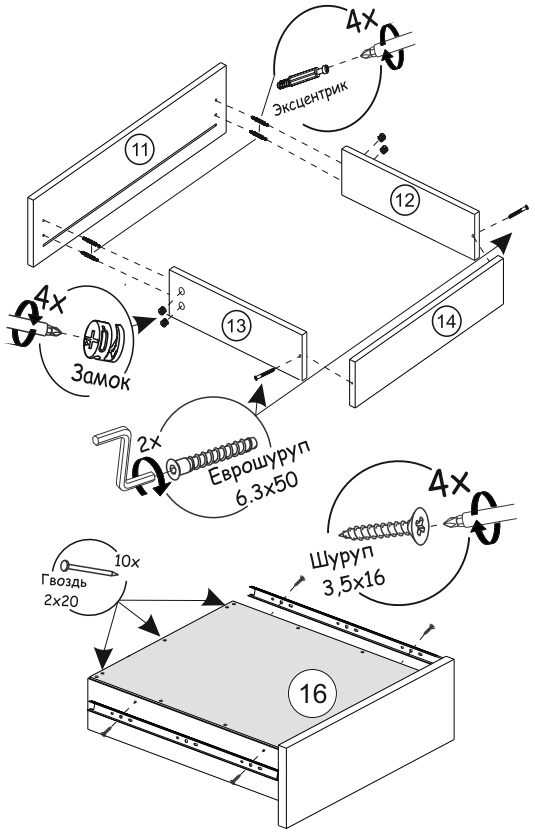

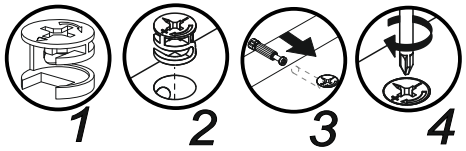

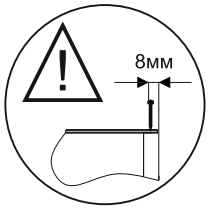

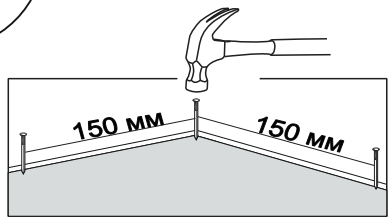

Рис.8

ДЛЯ УСТАНОВКИ ФАСАДА ПРИКРЕПИТЕ ПЕТЛИ СНАЧАЛА К ФАСАДУ **ШУРУПАМИ 4X13,** ЗАТЕМ К КОРПУСУ **ШУРУПАМИ 3,5X16**

