ГАРАНТИЙНЫЕ ОБЯЗАТЕЛЬСТВА

Предприятие-изготовитель гарантирует соответствие изделия требованиям **ГОСТ 16371-52014** при соблюдении условий транспортирования и хранения. Гарантийный срок эксплуатации-24месяца.Срок исчисляется со дня продажи.

Гарантия не распространяется на мебель, имеющую механические повреждения(вырывы,царапины и др.),утолщение щитов от влаги(разбухание), возникшие от неправильного ухода,не имеющую штампа ОТКа так же на фурнитуру.В случае обнаружения производственных дефектов предприятие обязуется устранить их путем замены отдельных деталей.

Срок службы изделия- 5лет.

ВНИМАНИЕ

Фирма -изготовитель оставляет за собой право вносить незначительные изменения в конструкцию изделия,не влияющие на качество продукции или улучшающие его.

УВАЖАЕМЫЙ ПОКУПАТЕЛЬ

Для удобства транспортирования и предотвращения повреждения изделия, вся мебель поставляется в разобранном виде.Настоятельно рекомендуем доверять сборку профессионалам.Не утилизируйте упаковки пока изделие полностью не собрано! Фирма-изготовитель не несет ответственности за неисправности,являющиеся результатом нарушения правил транспортирования и хранения,а также в случае несоблюдения рекомендаций по сборке ,уходу и эксплуатации.

ПРАВИЛА УХОДА И ЭКСПЛУАТАЦИИ

Для сохранения мебели в хорошем состоянии в течение длительного срока необходимо соблюдать следующие правила:

1.Беречь поверхность мебели от механических повреждений.

2.Во избежании набухания щитов не допускать скопления воды на поверхности.

3.Поверхности мебели и лицевую фурнитуру можно чистить влажной тканью с применением хозяйственного мыла с последующей протиркой насухо.

4.Следить,чтобы температура посуды или приборов ,находящихся в контакте с поверхностью мебели,не превышала 120°С.

5.ЗАПРЕЩАЕТСЯ: применять эфир, бензин, ацетон и другие растворители. Использовать для чистки наждачную бумагу,соду и другие средства,содержащие абразивные материалы .

Корпус: 80ДКР-2

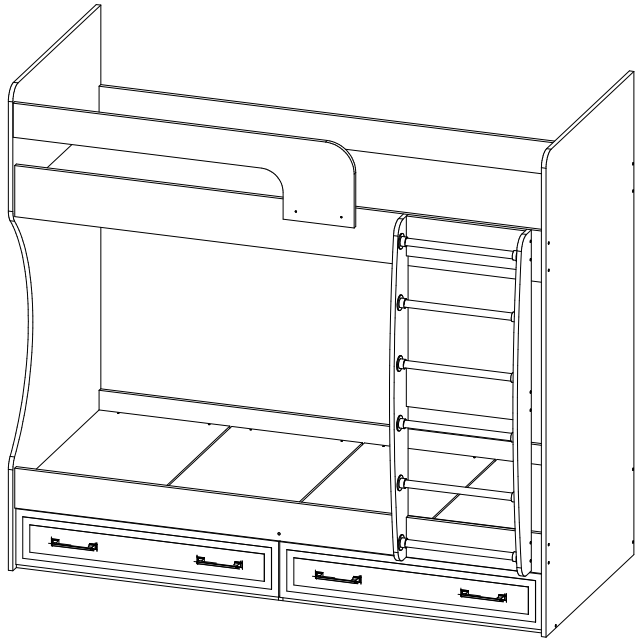

(ВхШхГ)

1700x1892x967

Инструкция по сборке изделия,
правила эксплуатации,гарантийный талон

Перед началом сборки необходимо проверить наличие всех деталей и фурнитуры!

Спецификация на панели и профили									
Поз.	Наименование	Готовая деталь		Кол-во	Поз.	Наименование	Готовая деталь		Кол-во
		Длина	Ширина				Длина	Ширина	
1	Боковина левая	1700	850	1	12	Низ полки	900	150	1
2	Боковина правая	1700	850	1	13	Ламель верх	1858	800	1
3	Панель нижняя	1860	140	1	14	Ламель	800	460	4
4	Щит	1860	350	1	15	Боковина лестницы	1200	135	2
5	Панель верхняя	1860	180	1	16	Планка лестницы	418	140	3
6	Планка задняя	1860	180	1	17	Боковина ящика левая	600	120	2
7	Перегородка	800	265	1	18	Боковина ящика правая	600	120	2
8	Планка	920	50	4	19	Задняя панель ящика	864	120	2
9	Планка	1858	50	2	20	Планка ящика	864	120	2
10	Планка	922	120	2	21	Планка	1200	290	1
11	Боковина полки	184	150	4	22	Дно ящика ЛДВП	892	604	2

Фурнитура					
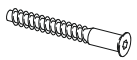	Еврошуруп 6.3х50	63шт	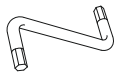	Ключ	1шт
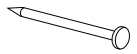	Гвоздь	40шт		Подпятник	8шт
	Направляющая шариковая 500	2шт		Заглушка для евровинта (Белая)	41шт
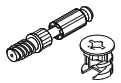	Стяжка эксцентриковая	8 компл		Фланец d=25мм металлический	12шт
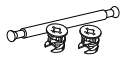	Стяжка эксцентриковая 2-х сторонняя	2 компл		Стяжка межсекционная	2шт
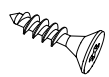	Шуруп 3,5х16	52шт	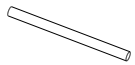	Труба джокерная D=25мм (425мм)	6шт
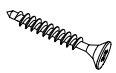	Шуруп 3,5х30	64шт		Шуруп 4,2х16 с прессшайбой	12шт

Необходимый инструмент для сборки:

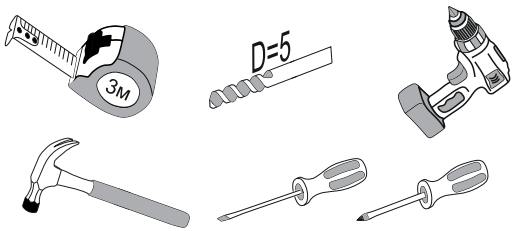



Необходимо закрепить детали №9 к деталям №4 и №6, выравнивая их по низу деталей №4 и №6, при помощи шурупов 3.5х30. Затем закрепите детали №9 к деталям №3 и №5 при помощи шурупов 3.5х30, предварительно нанеся разметку согласно чертежу.

Рис.1

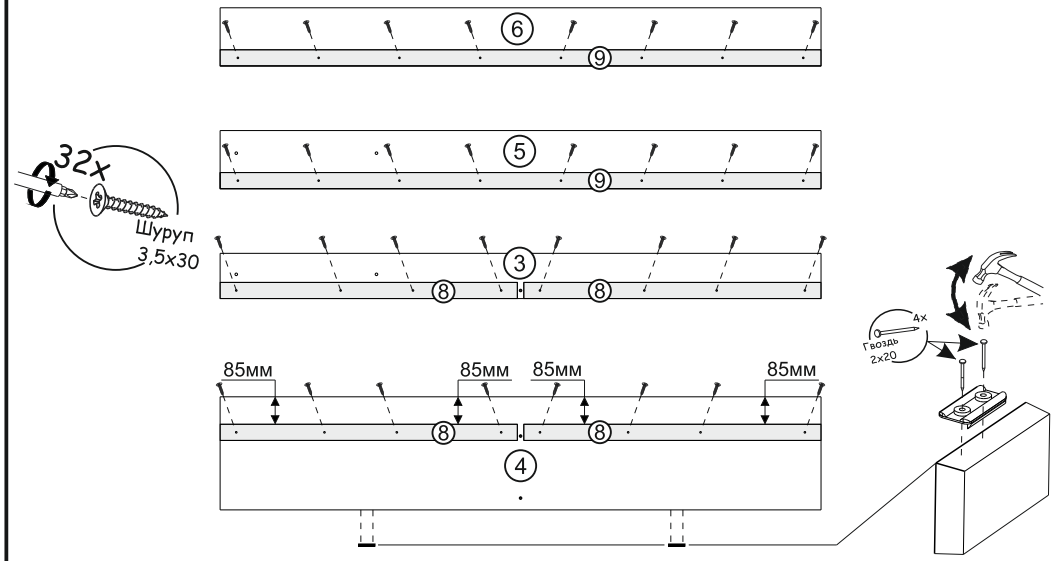

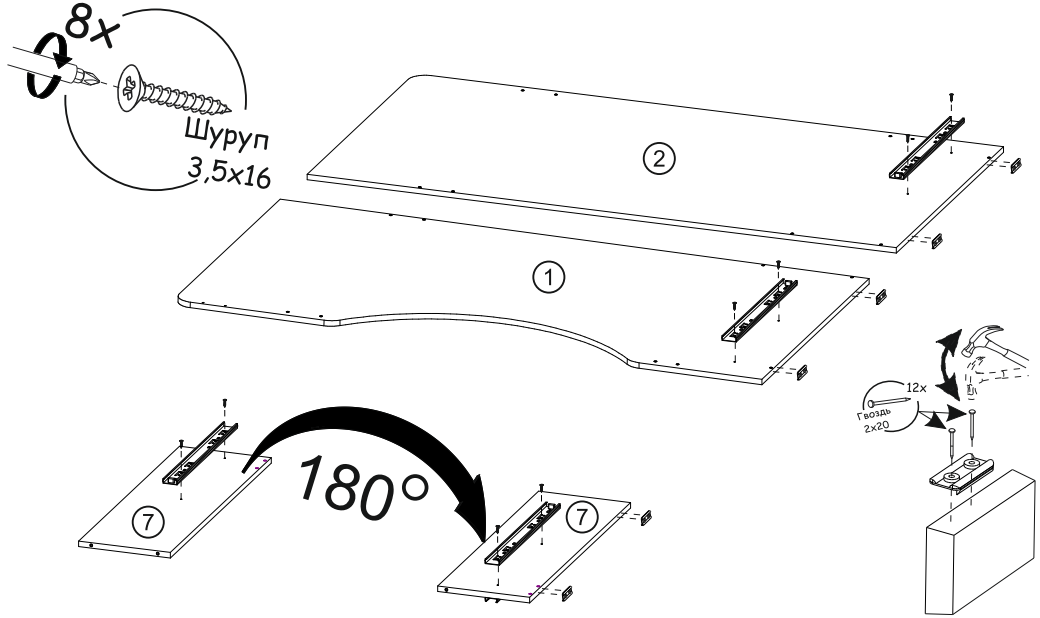

Рис.2

Рис.3

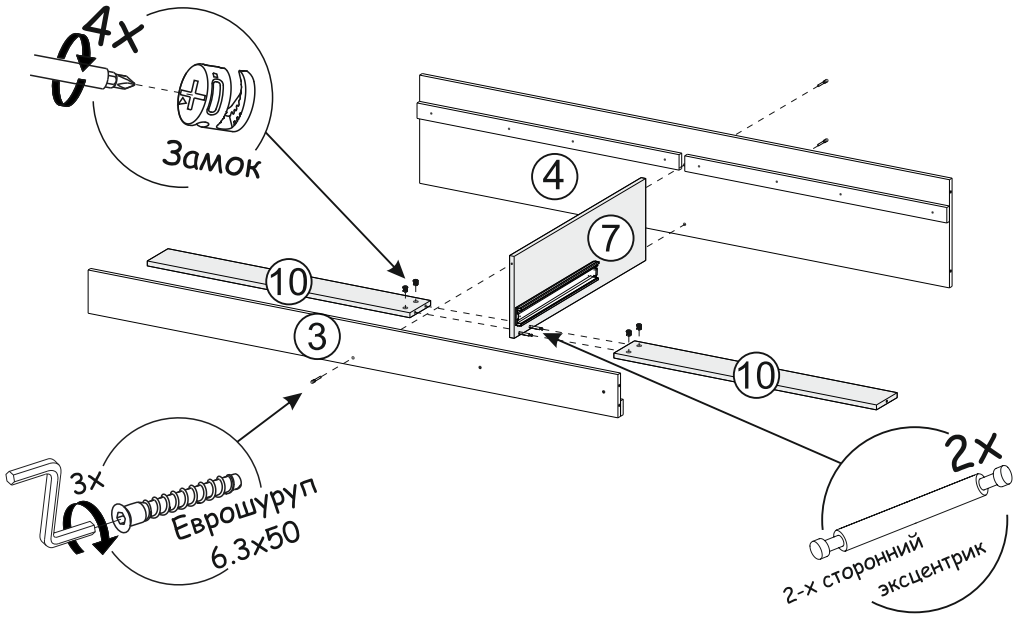

Рис.4

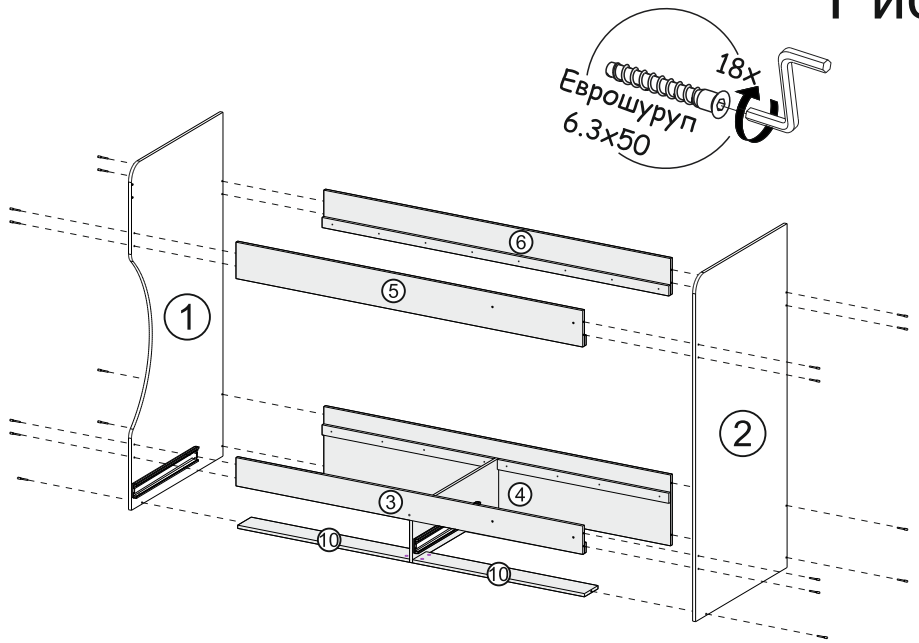

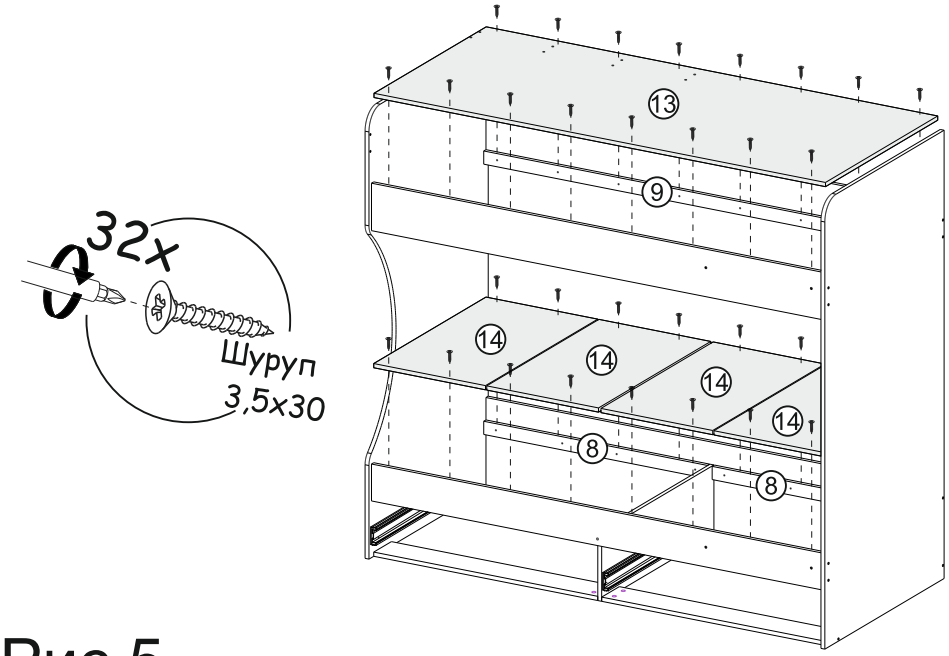

Рис.5

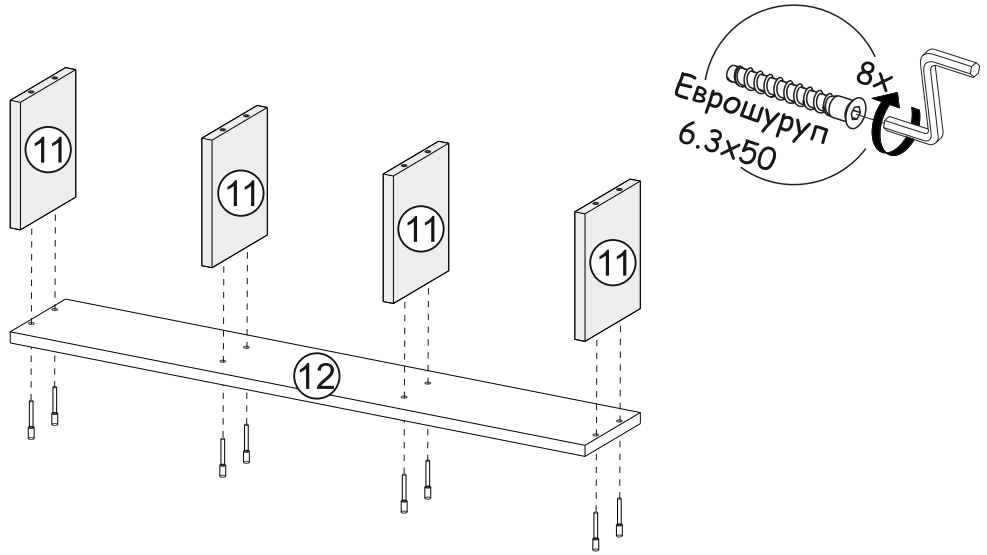

Рис.6

Рис.7

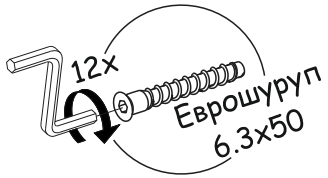

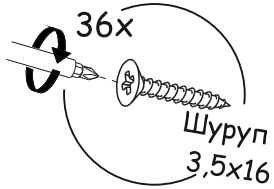

После того как собрали лестницу, необходимо прикрутить фланцы к деталям №15 используя шурупы 3.5x16.

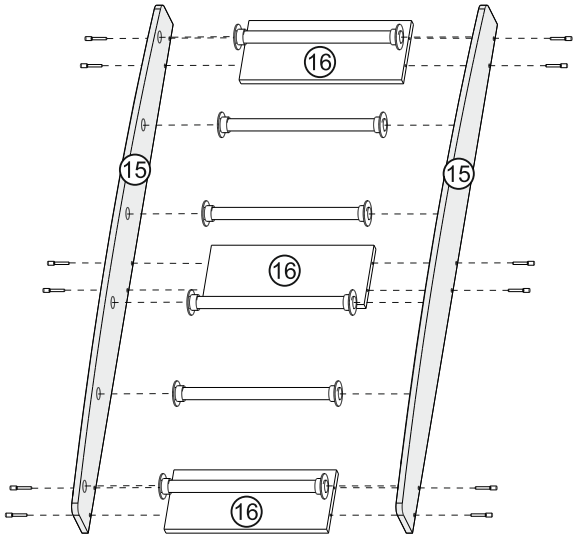

Рис.8

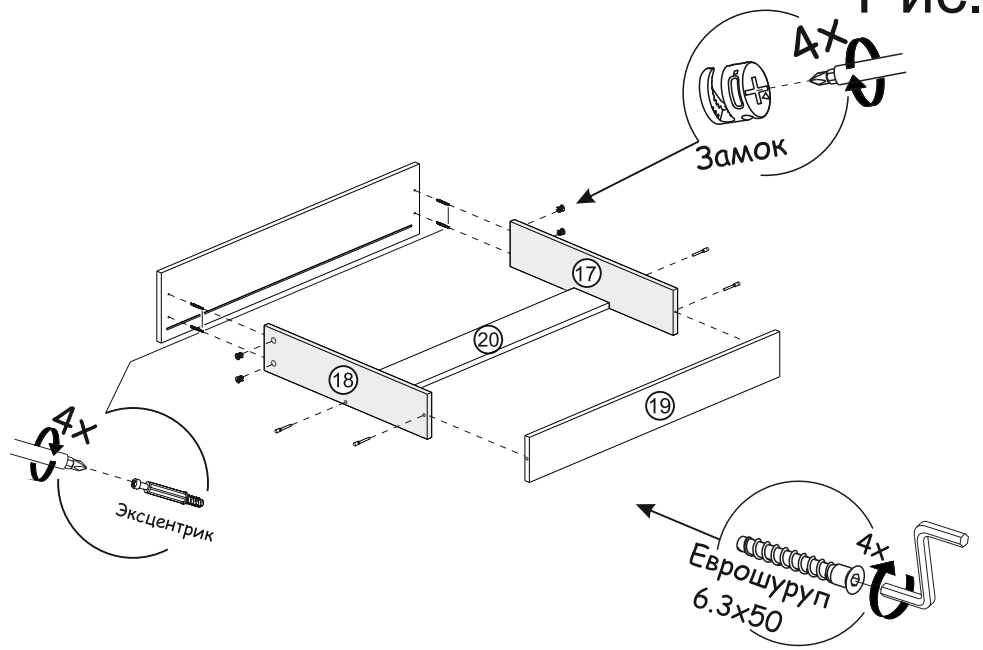

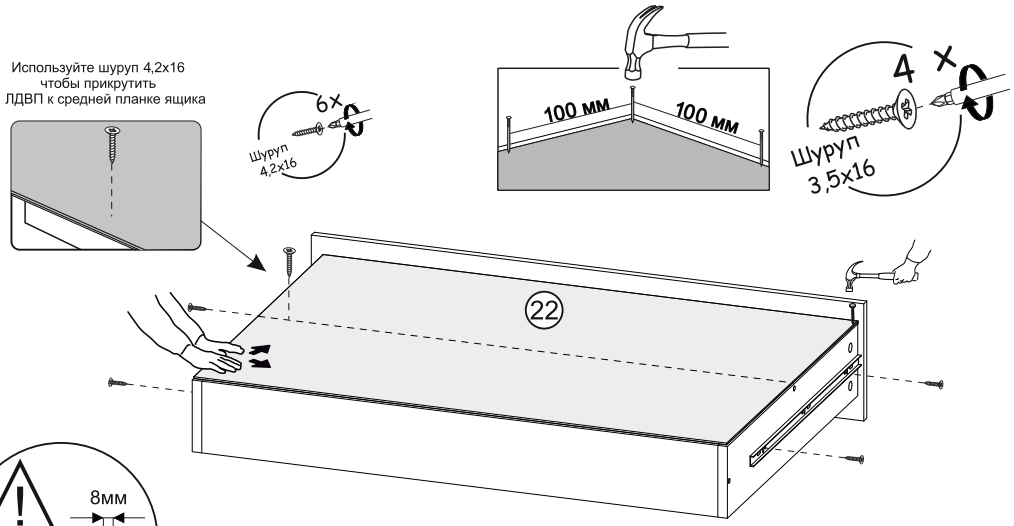

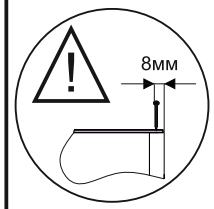

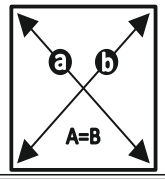

ЗАМЕРЬТЕ ДИАГОНАЛИ СОБРАННОГО КАРКАСА, ОНИ ДОЛЖНЫ БЫТЬ **РАВНЫМИ** (+/- 1,2ММ) (ТОЛЬКО ПОСЛЕ ЭТОГО МОЖЕТЕ ЗАКРЕПИТЬ ЗАДНЮЮ СТЕНКУ ИЗ **ЛДВП** ПРИ ПОМОЩИ **ГВОЗДЕЙ**)

Рис.9

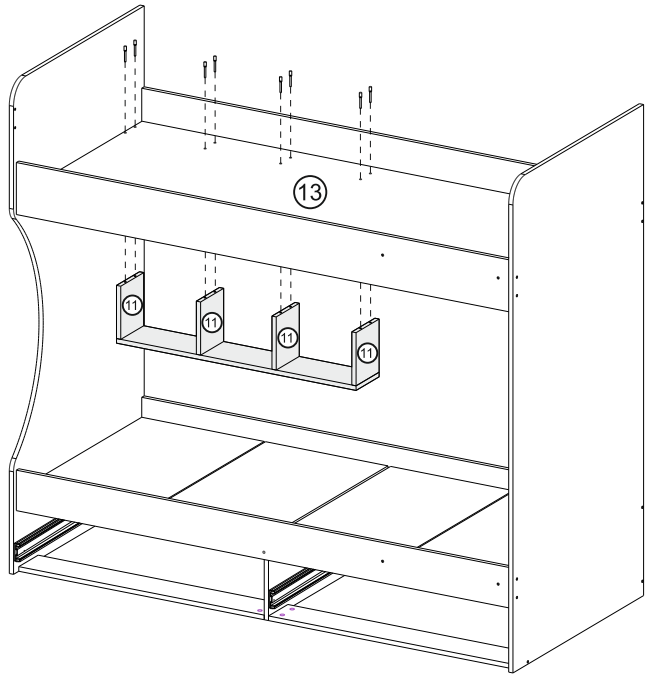

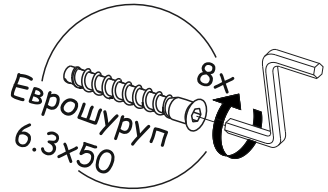

Рис.10

Рис.11

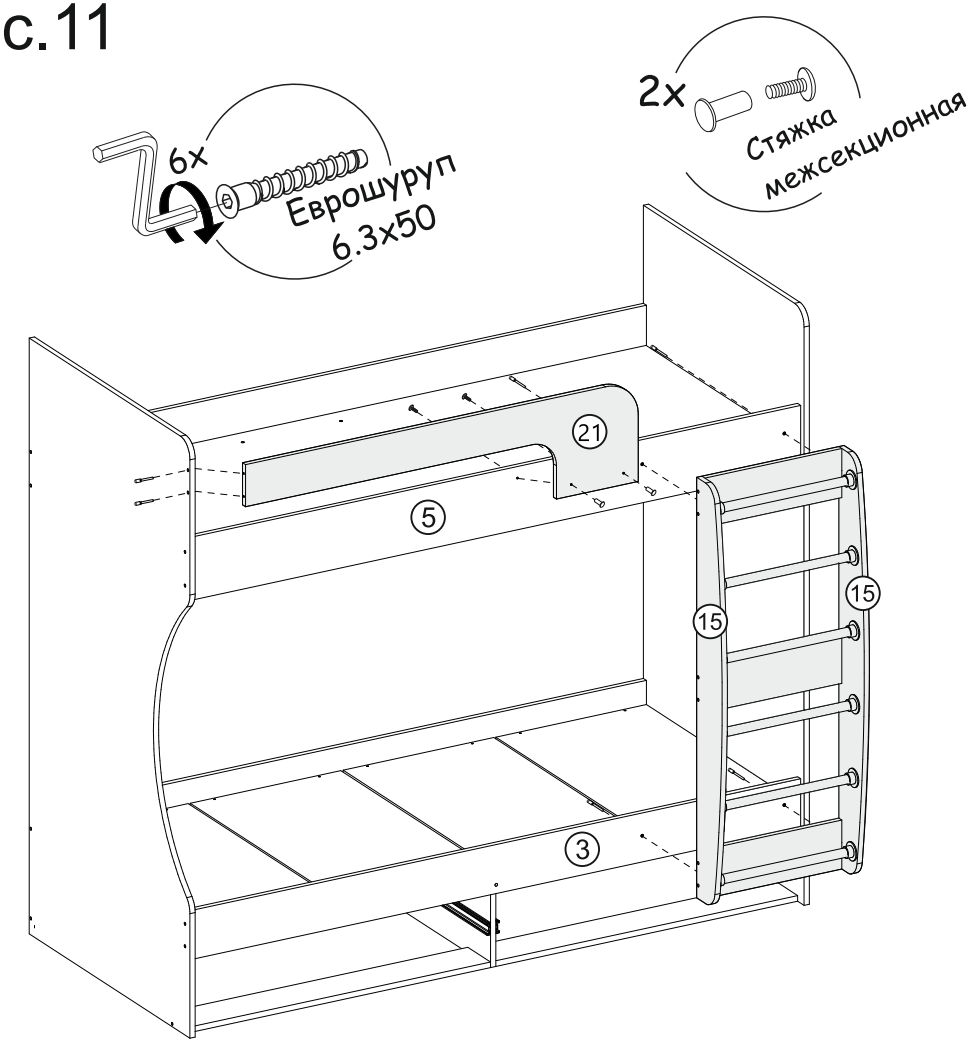

Рис.12

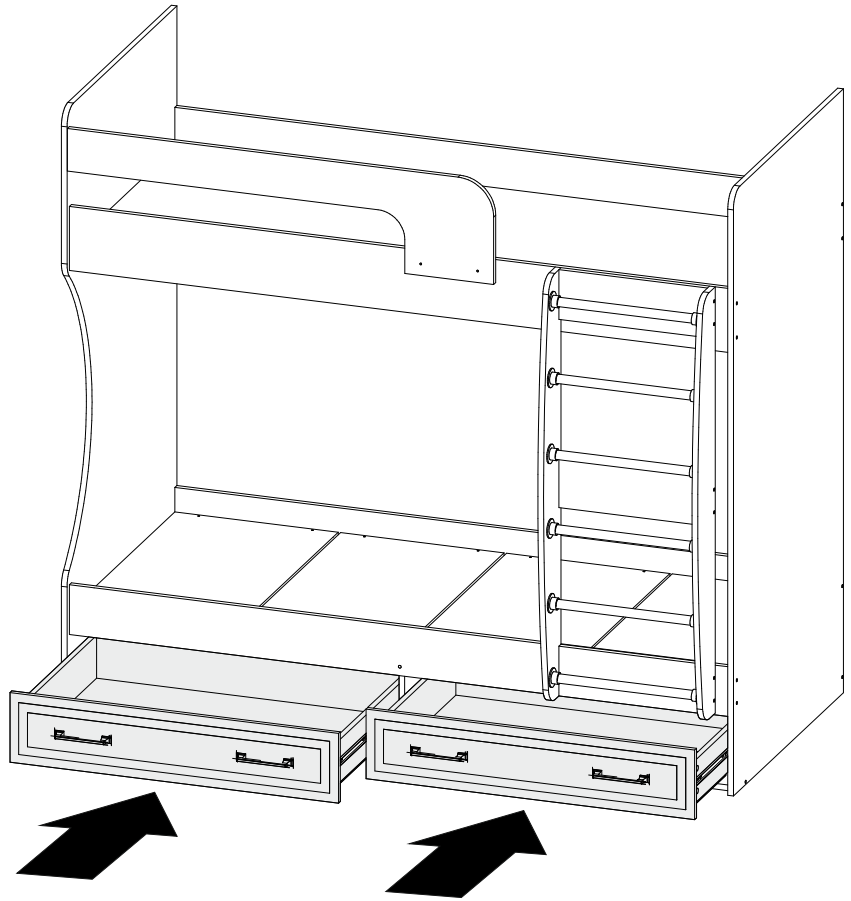

Схема установки межсекционной стяжки

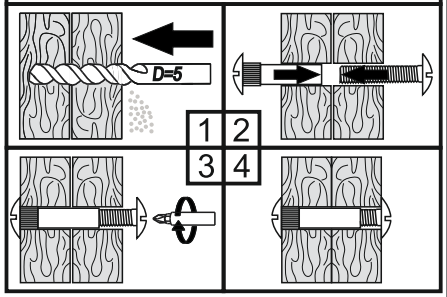

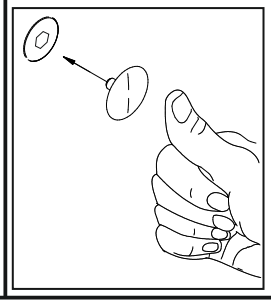

Необходимо соединить между собой детали №24 и №4 при помощи стяжки межсекционной как указано на схеме.