ГАРАНТИЙНЫЕ ОБЯЗАТЕЛЬСТВА

Предприятие-изготовитель гарантирует соответствие изделия требованиям **ГОСТ 16371-52014** при соблюдении условий транспортирования и хранения. Гарантийный срок эксплуатации-24месяца.Срок исчисляется со дня продажи.

Гарантия не распространяется на мебель, имеющую механические повреждения(вырывы,царапины и др.),утолщение щитов от влаги(разбухание), возникшие от неправильного ухода,не имеющую штампа ОТКа так же на фурнитуру.В случае обнаружения производственных дефектов предприятие обязуется устранить их путем замены отдельных деталей.

Срок службы изделия- 5лет.

ВНИМАНИЕ

Фирма -изготовитель оставляет за собой право вносить незначительные изменения в конструкцию изделия,не влияющие на качество продукции или улучшающие его.

УВАЖАЕМЫЙ ПОКУПАТЕЛЬ

Для удобства транспортирования и предотвращения повреждения изделия, вся мебель поставляется в разобранном виде.Настоятельно рекомендуем доверять сборку профессионалам.Не утилизируйте упаковки пока изделие полностью не собрано! Фирма-изготовитель не несет ответственности за неисправности,являющиеся результатом нарушения правил транспортирования и хранения,а также в случае несоблюдения рекомендаций по сборке ,уходу и эксплуатации.

ПРАВИЛА УХОДА И ЭКСПЛУАТАЦИИ

Для сохранения мебели в хорошем состоянии в течение длительного срока необходимо соблюдать следующие правила:

1.Беречь поверхность мебели от механических повреждений.

2.Во избежании набухания щитов не допускать скопления воды на поверхности.

3.Поверхности мебели и лицевую фурнитуру можно чистить влажной тканью с применением хозяйственного мыла с последующей протиркой насухо.

4.Следить,чтобы температура посуды или приборов ,находящихся в контакте с поверхностью мебели,не превышала 120°С.

5.ЗАПРЕЩАЕТСЯ: применять эфир, бензин, ацетон и другие растворители. Использовать для чистки наждачную бумагу,соду и другие средства,содержащие абразивные материалы .

Корпус кровати
140ПКР/160ПКР/180ПКР

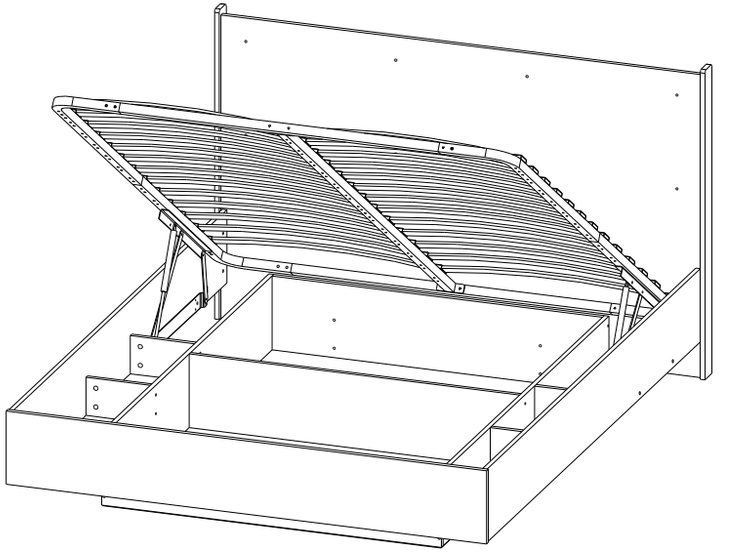

(ВхШхГ)

1.4м 1056х1474х2067

1.6м 1056х1674х2067

1.8м 1056х1874х2067

Инструкция по сборке изделия,
правила эксплуатации,гарантийный талон

Спецификация на панели и профили

Поз.	Наименование	Готовая деталь				Кол-во
		Кровать 1.4	Кровать 1.6	Кровать 1.8	Ширина	
		Длина				
1	Царга левая	2000			250	1
2	Царга правая	2000			250	1
3	Щит головной	1442	1642	1842	1034	1
4	Царга внутренняя левая	1554			292	1
5	Царга внутренняя правая	1554			292	1
6	Щит ножной внутренний	960	1160	1360	292	1
7	Перегородка передняя	928	1128	1328	292	1
8	Перегородка средняя	928	1128	1328	292	1
9	Перегородка	220			170	5
10	Перегородка (на угол)	220			170	4
11	Перегородка передняя	210			160	2
14	Дно ящика	956	1156	1356	781	2

Фурнитура

	Винт с бочонком	16 шт	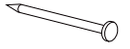	Гвоздь	70 шт
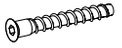	Евровинт 6.3х50	26 шт		Заглушка евровинта (Белая)	6 шт
	Подпятник	10 шт		-Шток М6х33 (Стяжка кроватная) -Муфта латунная М6х12 -Муфта стяжки кроватной D15мм	4 шт
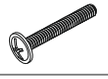	Винт 6х30	8 шт	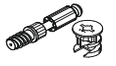	Стяжка эксцентриковая	26 шт
	Винт 6х12	4 шт		Евровинт 6,3х13	8 шт
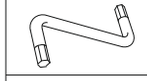	Ключ	1 шт		Шкант 8х30	9 шт
	Демпфер прозрачный D14	6 шт		Гайка Эриксона М6х15	4 шт
	Заглушка для гайки Эриксона (Белая)	4 шт		Шайба пластиковая	10 шт
	Шуруп 3,5х16	22 шт		Уголок (металлический) 32х32х30	2 шт

Рис.1

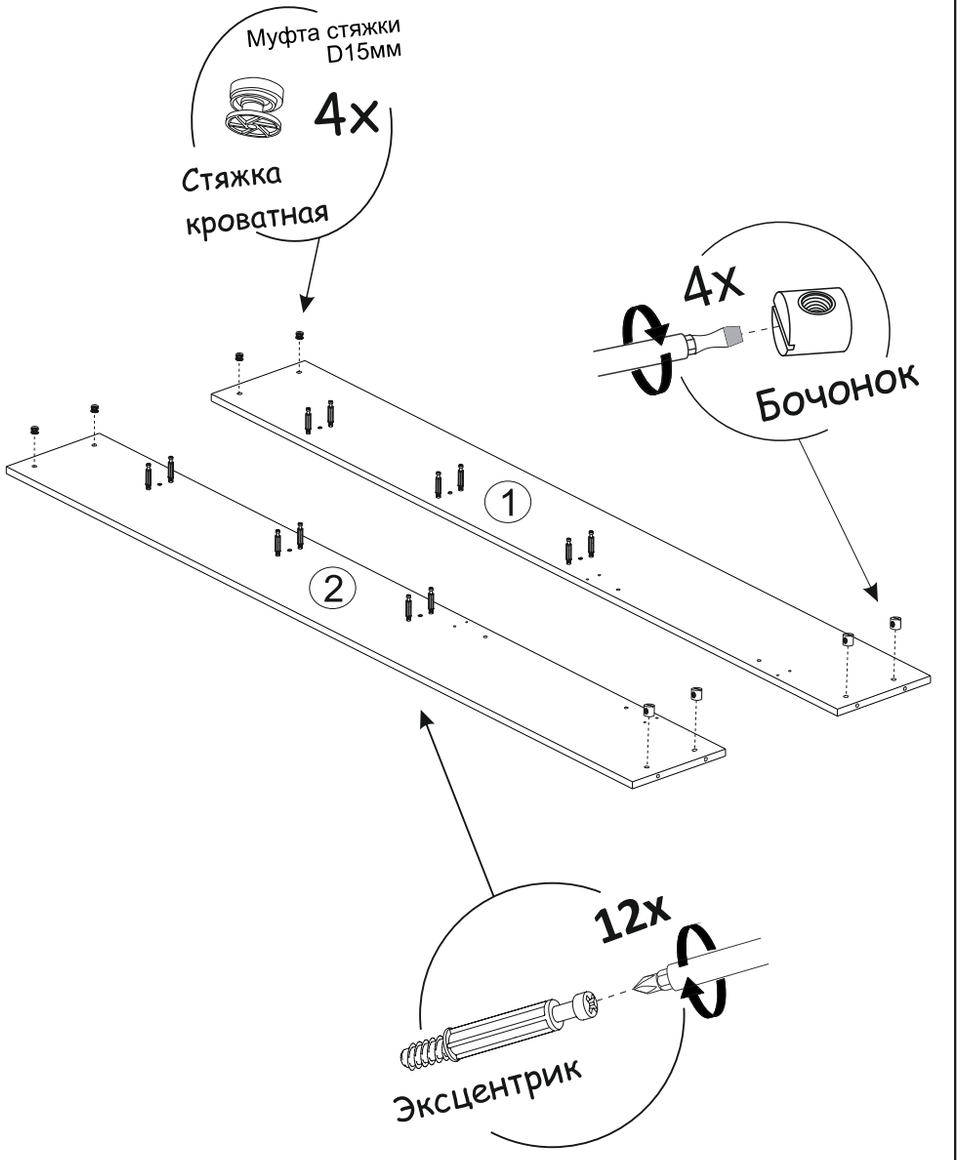

Необходимый инструмент для сборки:

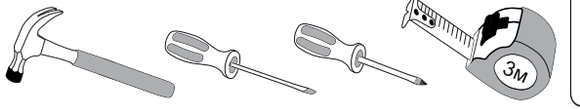



Рис.2

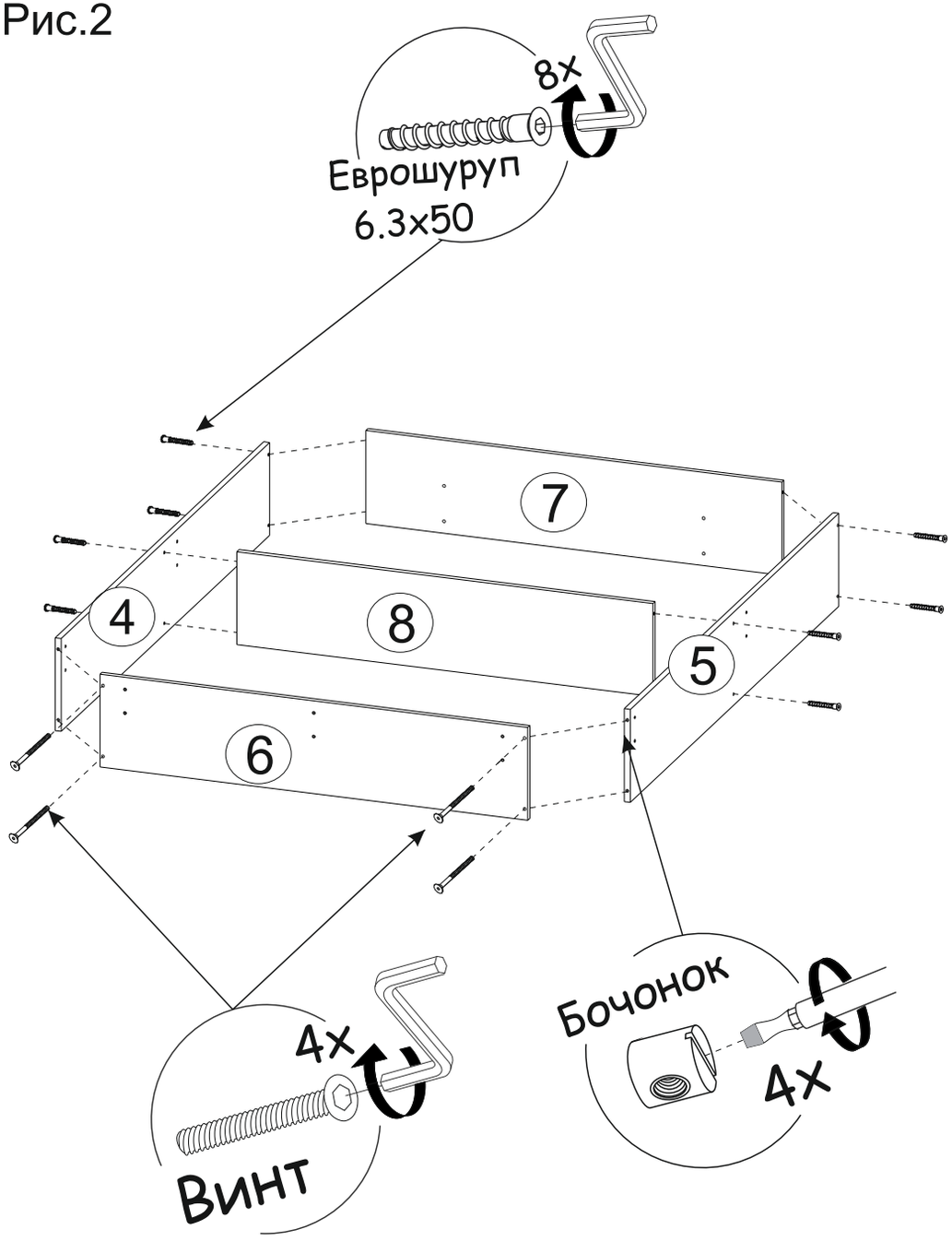

Рис.3

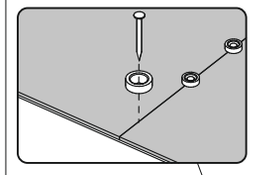

В МЕСТАХ СТЫКА **ЛДВП** ИСПОЛЬЗУЙТЕ **ГВОЗДЬ** И **ПЛАСТИКОВУЮ ШАЙБУ**

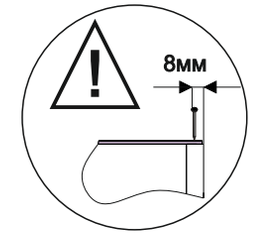

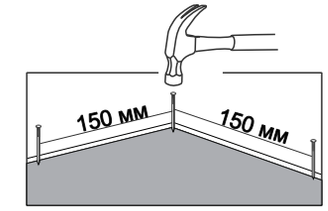

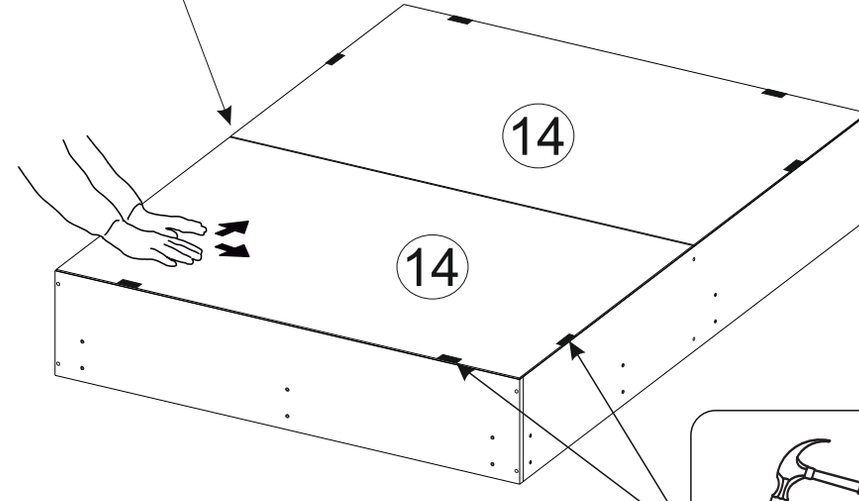



Закрепите подпятники при помощи гвоздей

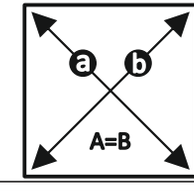

ЗАМЕРЬТЕ ДИАГОНАЛИ СОБРАННОГО КАРКАСА, ОНИ ДОЛЖНЫ БЫТЬ **РАВНЫМИ** (+/- 1,2ММ) (ТОЛЬКО ПОСЛЕ ЭТОГО МОЖЕТЕ ЗАКРЕПИТЬ ЗАДНЮЮ СТЕНКУ ИЗ **ЛДВП** ПРИ ПОМОЩИ **ГВОЗДЕЙ**)

Рис.4

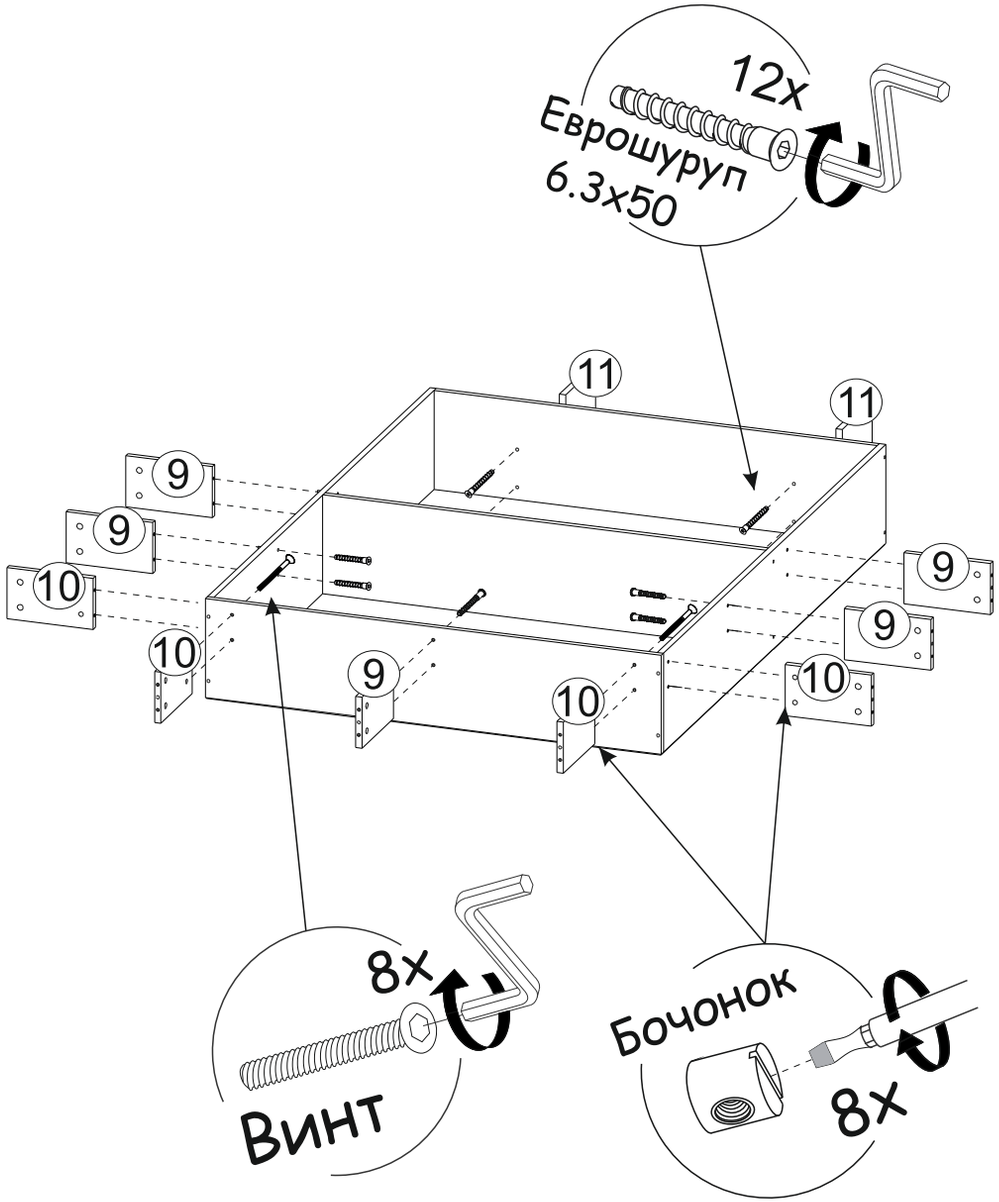
12x
Еврошуруп
6.3x50
11
11
9
9
9
9
9
10
10
10
10
8x
Винт
Бочонок
8x

Рис.5

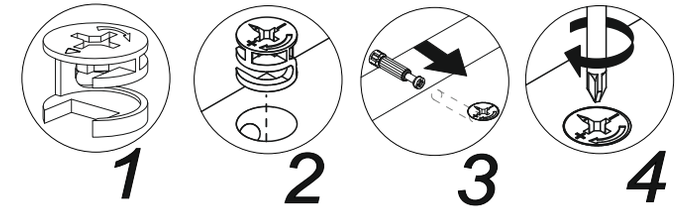
1
2
3
4

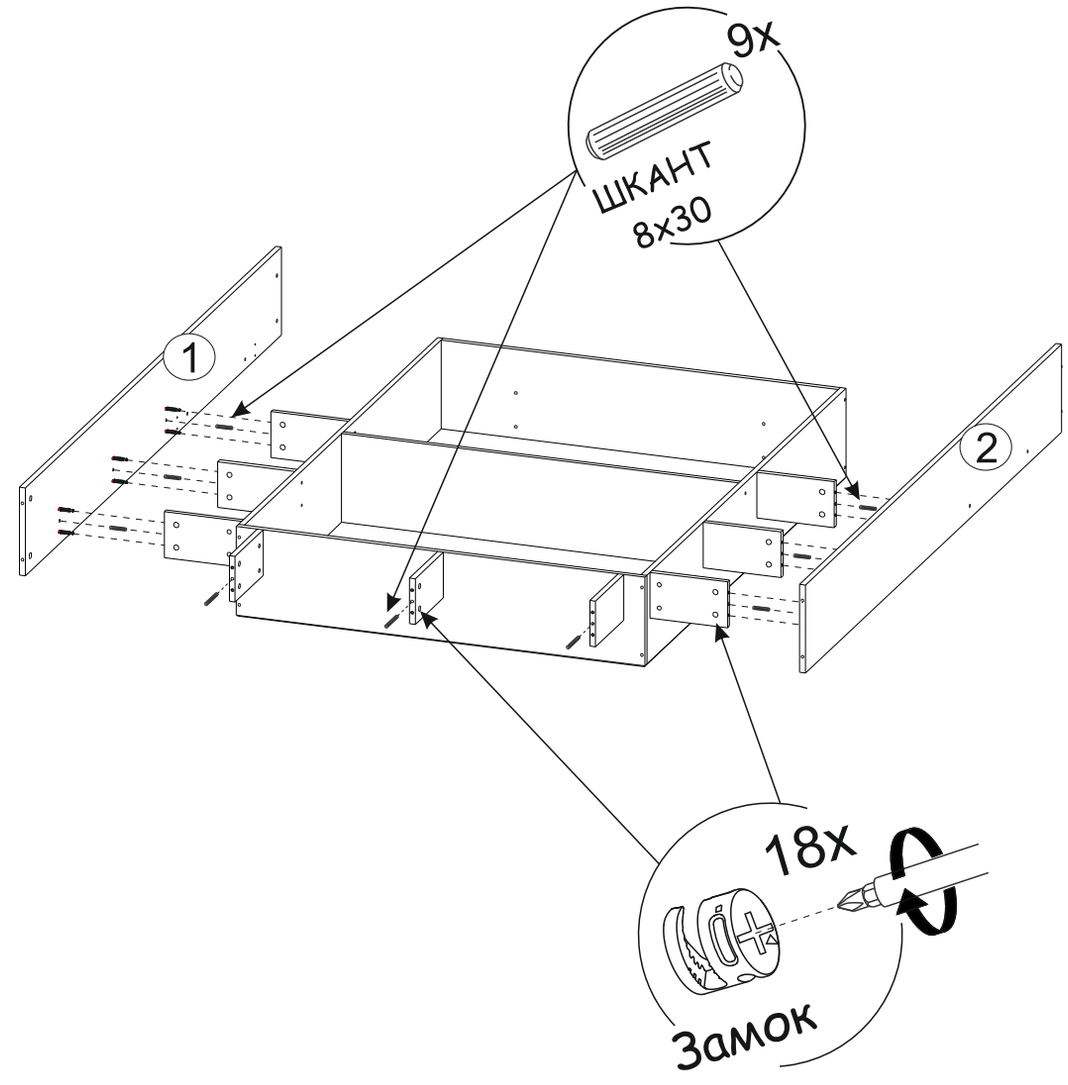
9x
ШКАНТ
8x30
1
2
18x
Замок

Рис.6

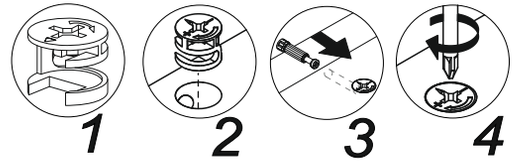

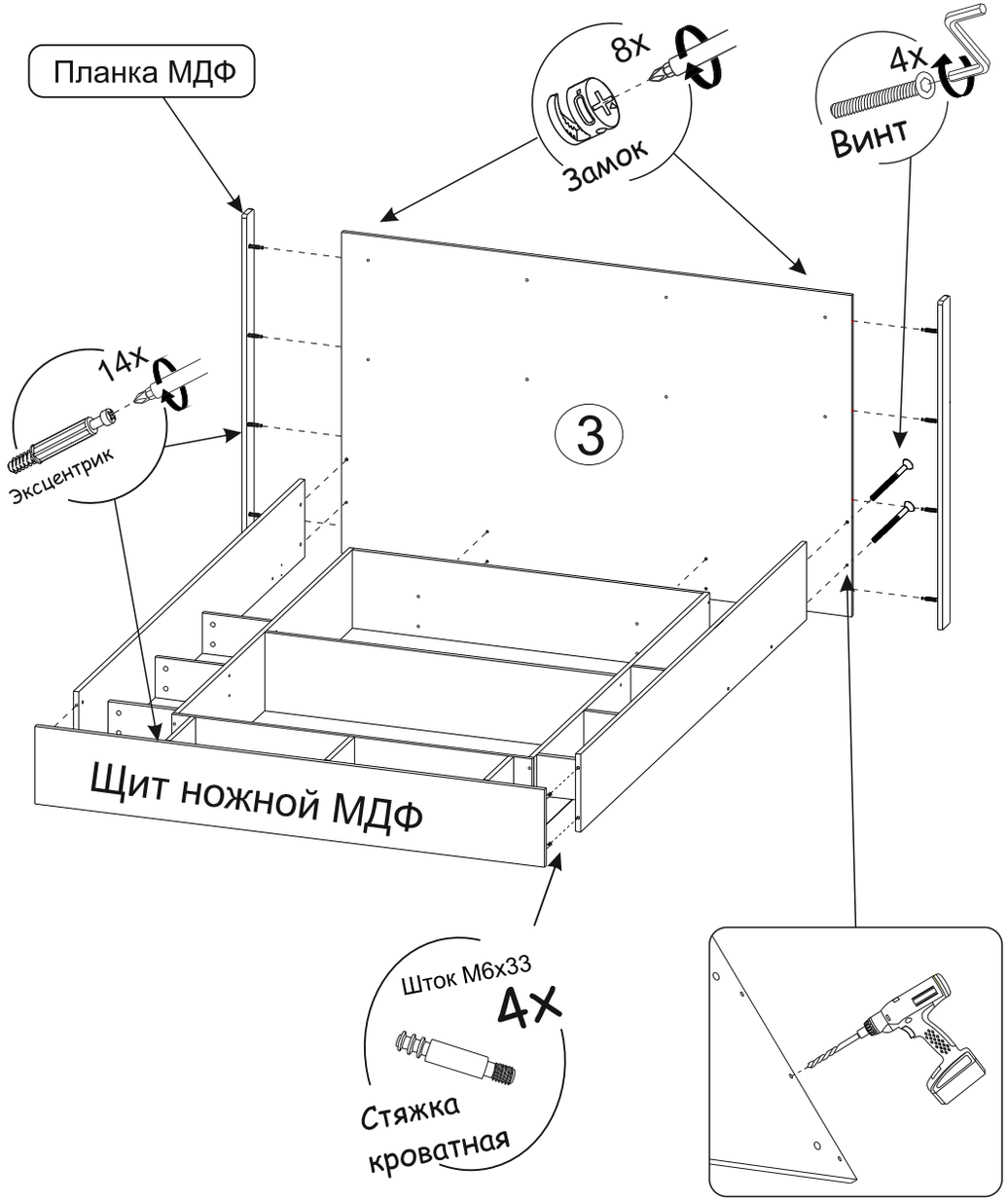

Рис.7

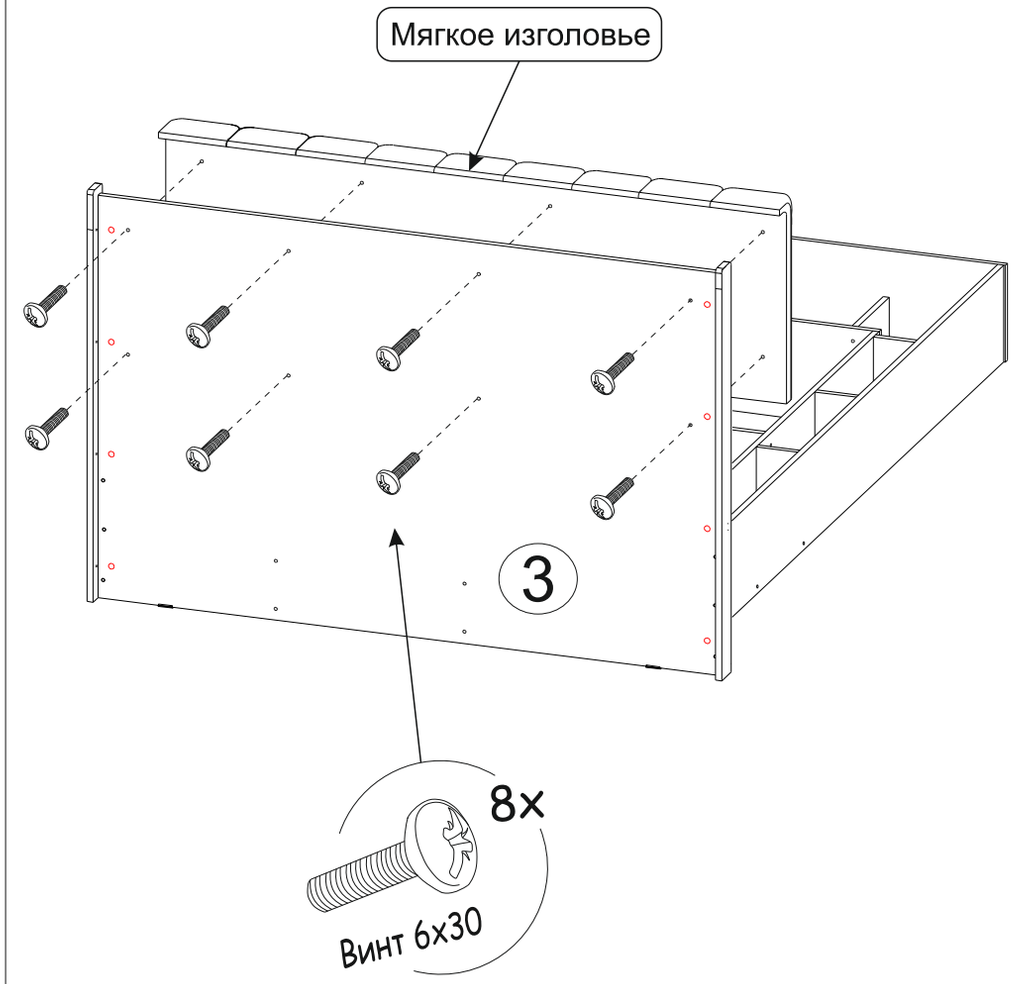

Мягкое изголовье приобретается отдельно!

Рис.8

УСТАНОВИТЕ **ПРОЗРАЧНЫЙ ДЕМПФЕР D14**
В МЕСТАХ СОПРИКОСНОВЕНИЯ С КАРКАСОМ
ОРТОПЕДИЧЕСКОГО ОСНОВАНИЯ

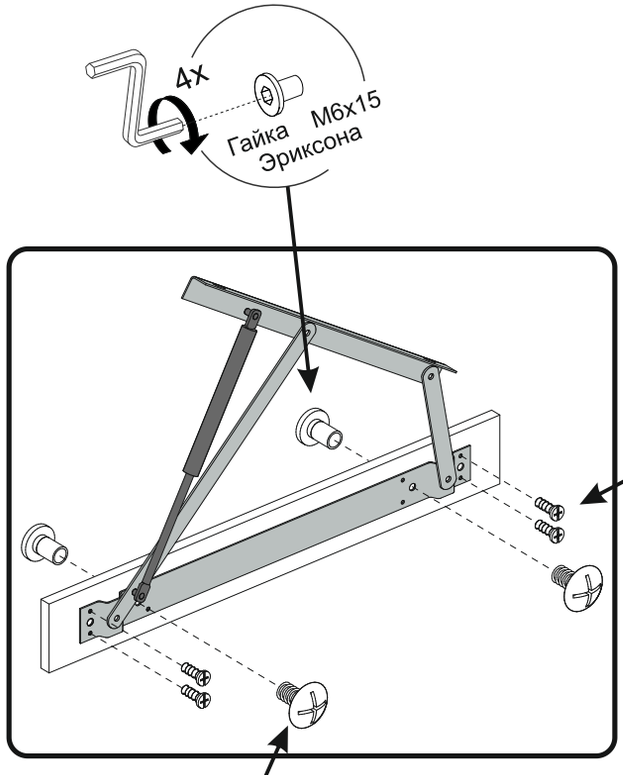

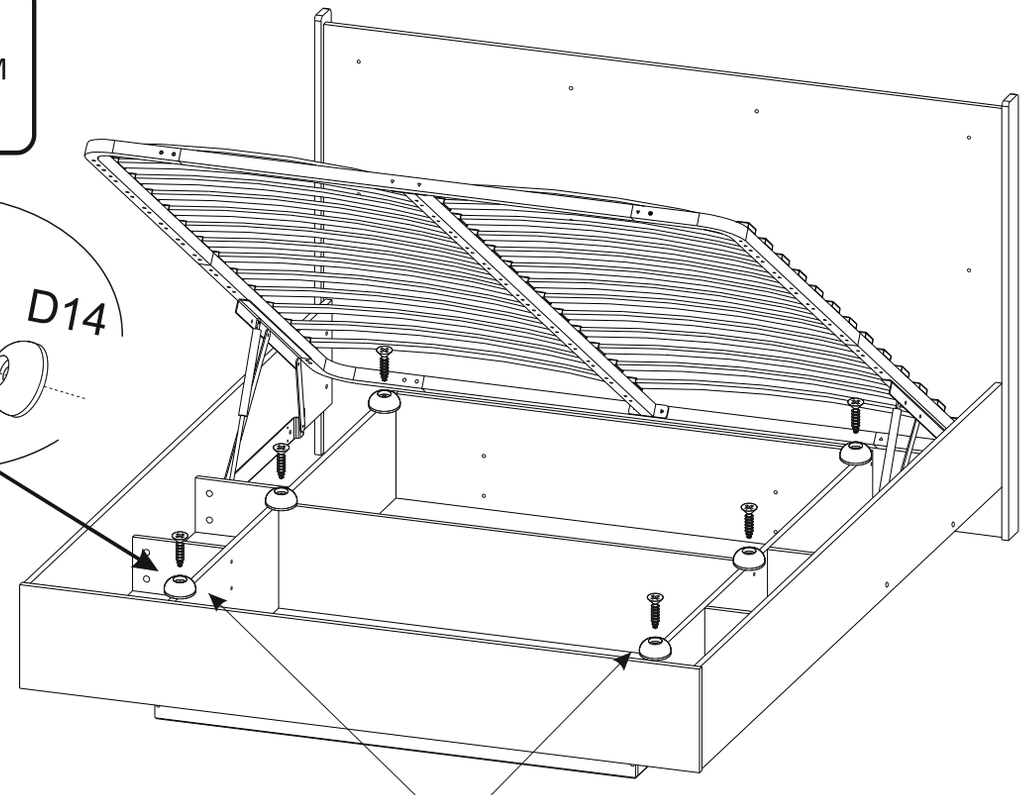

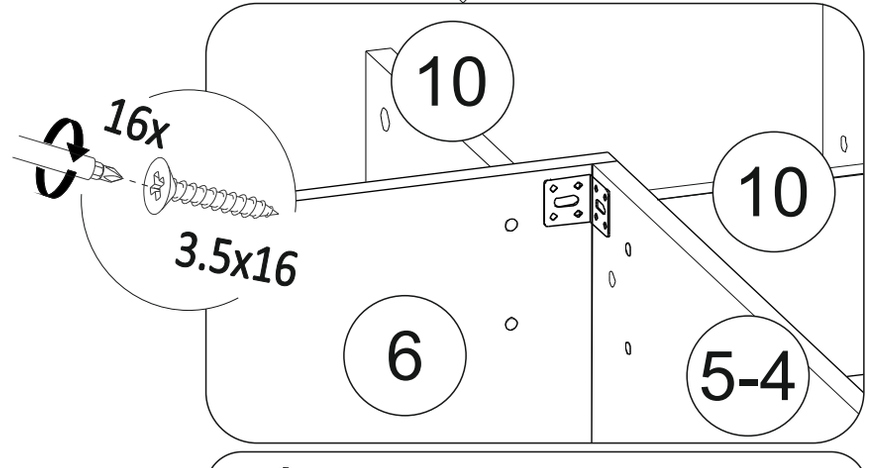

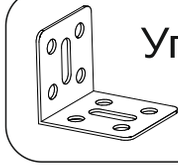

Уголок (металлический)
32x32x30

ОРТОПЕДИЧЕСКОЕ ОСНОВАНИЕ И ПОДЪЕМНЫЙ МЕХАНИЗМ СОБИРАЮТСЯ СОГЛАСНО ПРИЛАГАЕМОЙ К НИМ ИНСТРУКЦИИ ПО СБОРКЕ!