ГАРАНТИЙНЫЕ ОБЯЗАТЕЛЬСТВА

Предприятие-изготовитель гарантирует соответствие изделия требованиям **ГОСТ 16371-52014** при соблюдении условий транспортирования и хранения. Гарантийный срок эксплуатации-24месяца.Срок исчисляется со дня продажи.

Гарантия не распространяется на мебель, имеющую механические повреждения(вырывы,царапины и др.),утолщение щитов от влаги(разбухание), возникшие от неправильного ухода,не имеющую штампа ОТКа так же на фурнитуру.В случае обнаружения производственных дефектов предприятие обязуется устранить их путем замены отдельных деталей.

Срок службы изделия- 5лет.

ВНИМАНИЕ

Фирма -изготовитель оставляет за собой право вносить незначительные изменения в конструкцию изделия,не влияющие на качество продукции или улучшающие его.

УВАЖАЕМЫЙ ПОКУПАТЕЛЬ

Для удобства транспортирования и предотвращения повреждения изделия, вся мебель поставляется в разобранном виде.Настоятельно рекомендуем доверять сборку профессионалам.Не утилизируйте упаковки пока изделие полностью не собрано! Фирма-изготовитель не несет ответственности за неисправности,являющиеся результатом нарушения правил транспортирования и хранения,а также в случае несоблюдения рекомендаций по сборке ,уходу и эксплуатации.

ПРАВИЛА УХОДА И ЭКСПЛУАТАЦИИ

Для сохранения мебели в хорошем состоянии в течение длительного срока необходимо соблюдать следующие правила:

1.Беречь поверхность мебели от механических повреждений.

2.Во избежании набухания щитов не допускать скопления воды на поверхности.

3.Поверхности мебели и лицевую фурнитуру можно чистить влажной тканью с применением хозяйственного мыла с последующей протиркой насухо.

4.Следить,чтобы температура посуды или приборов ,находящихся в контакте с поверхностью мебели,не превышала 120°С.

5.ЗАПРЕЩАЕТСЯ: применять эфир, бензин, ацетон и другие растворители. Использовать для чистки наждачную бумагу,соду и другие средства,содержащие абразивные материалы .

Корпус: 90ДКР-4

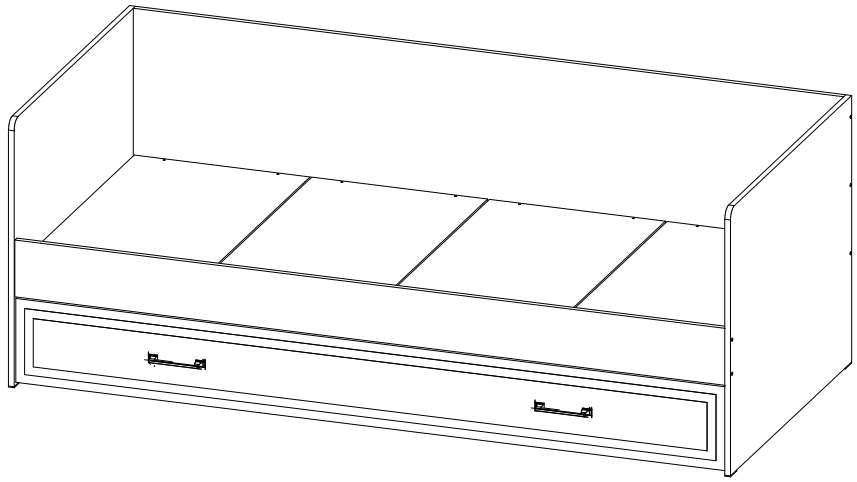

(ВхШхГ)

750x2032x940

Инструкция по сборке изделия,
правила эксплуатации,гарантийный талон

Перед началом сборки необходимо проверить наличие всех деталей и фурнитуры!

Спецификация на панели и профили				
Поз.	**Наименование**	**Готовая деталь**		**Кол-во**
		Длина	**Ширина**	
1	Боковина	750	937	2
2	Щит	2000	499	1
3	Панель	2000	160	1
4	Планка передняя	1998	80	1
5	Планка	1998	70	1
6	Боковина ящика левая	832	140	1
7	Боковина ящика правая	832	140	1
8	Планка ящика задняя	1964	140	1
9	Планка ящика передняя	1964	140	1
10	Дно ящика	1996	832	1
11	Ламель	900	495	4

Фурнитура					
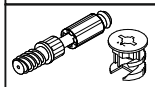	Стяжка эксцентриковая	4шт	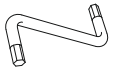	Ключ	1шт
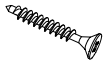	Шуруп 3,5х30	45шт		Заглушка для евровинта Белая	10шт
	Шуруп 3,5х16	16шт	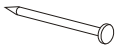	Гвоздь	8шт
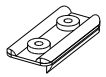	Подпятник	4шт		Опора колесная 30мм	8шт
	Еврошуруп 6,3х50	30шт			

Необходимый инструмент для сборки:

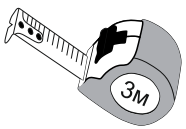

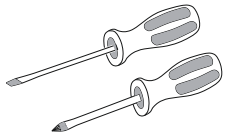

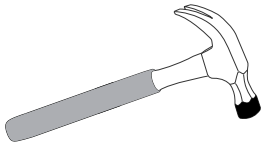

Рис.1

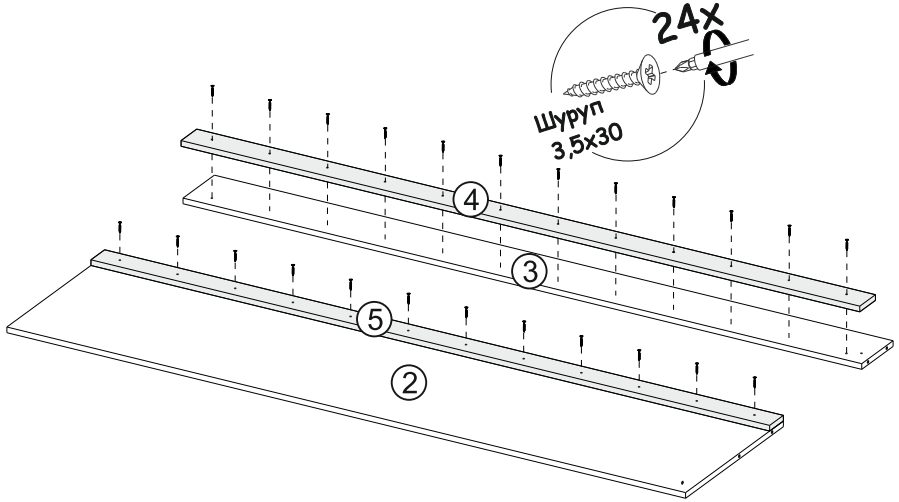

Рис.2

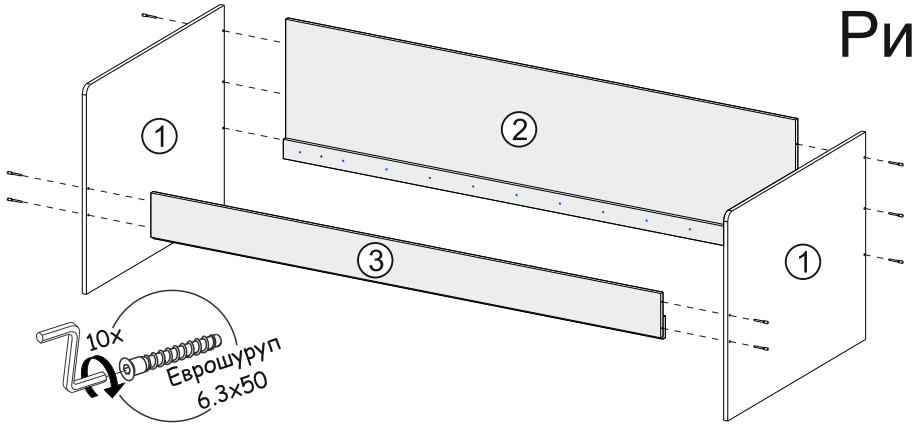

Рис.3

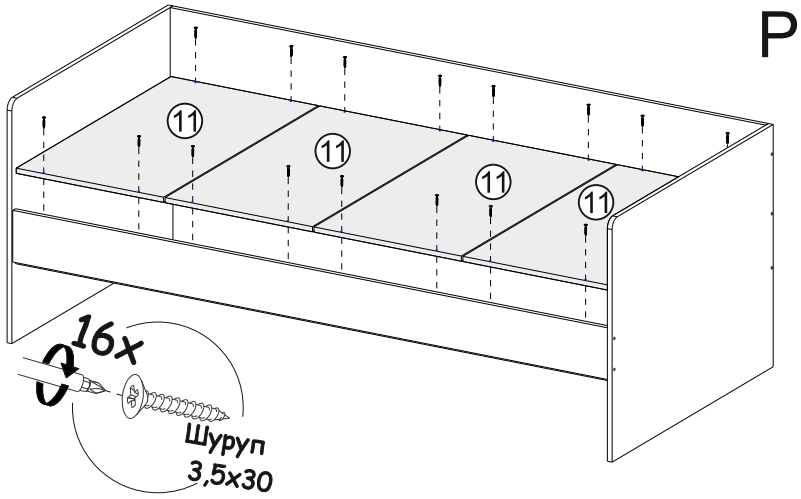

Рис.4

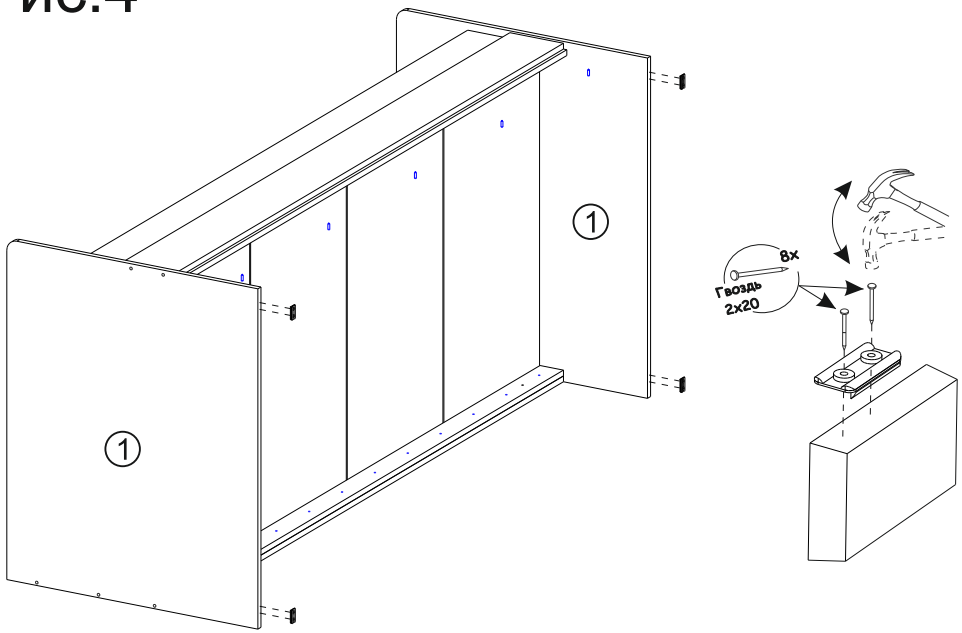

Рис.5

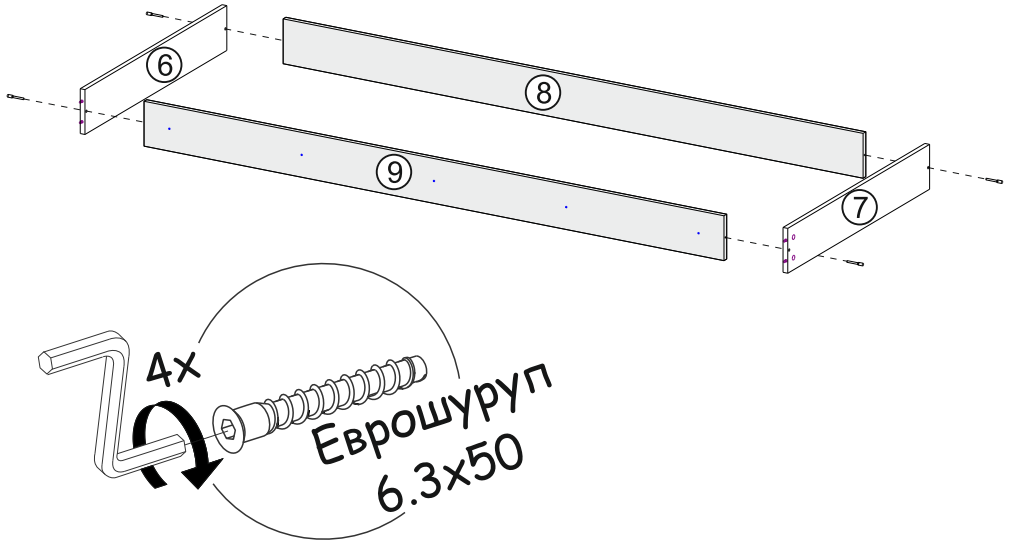

Рис.6

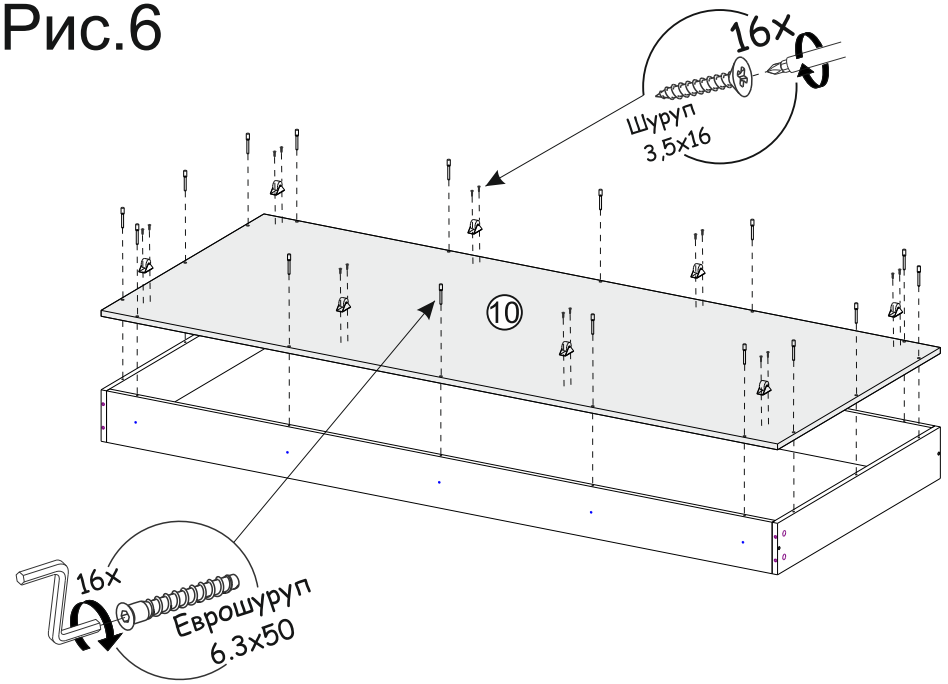

Рис.7

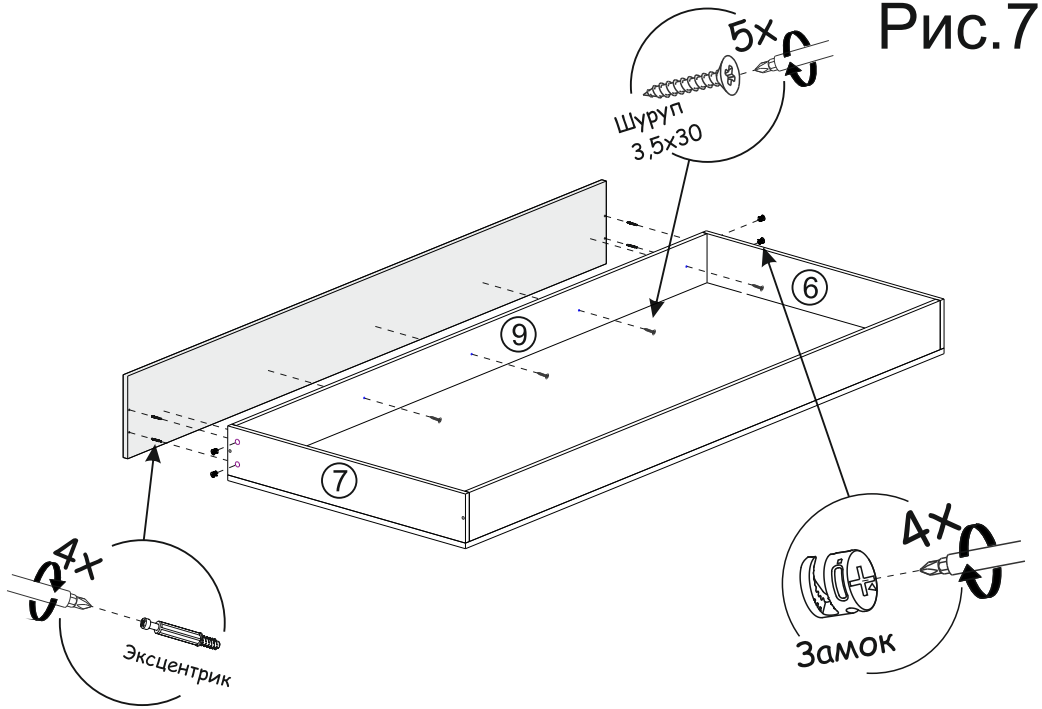

Рис.8

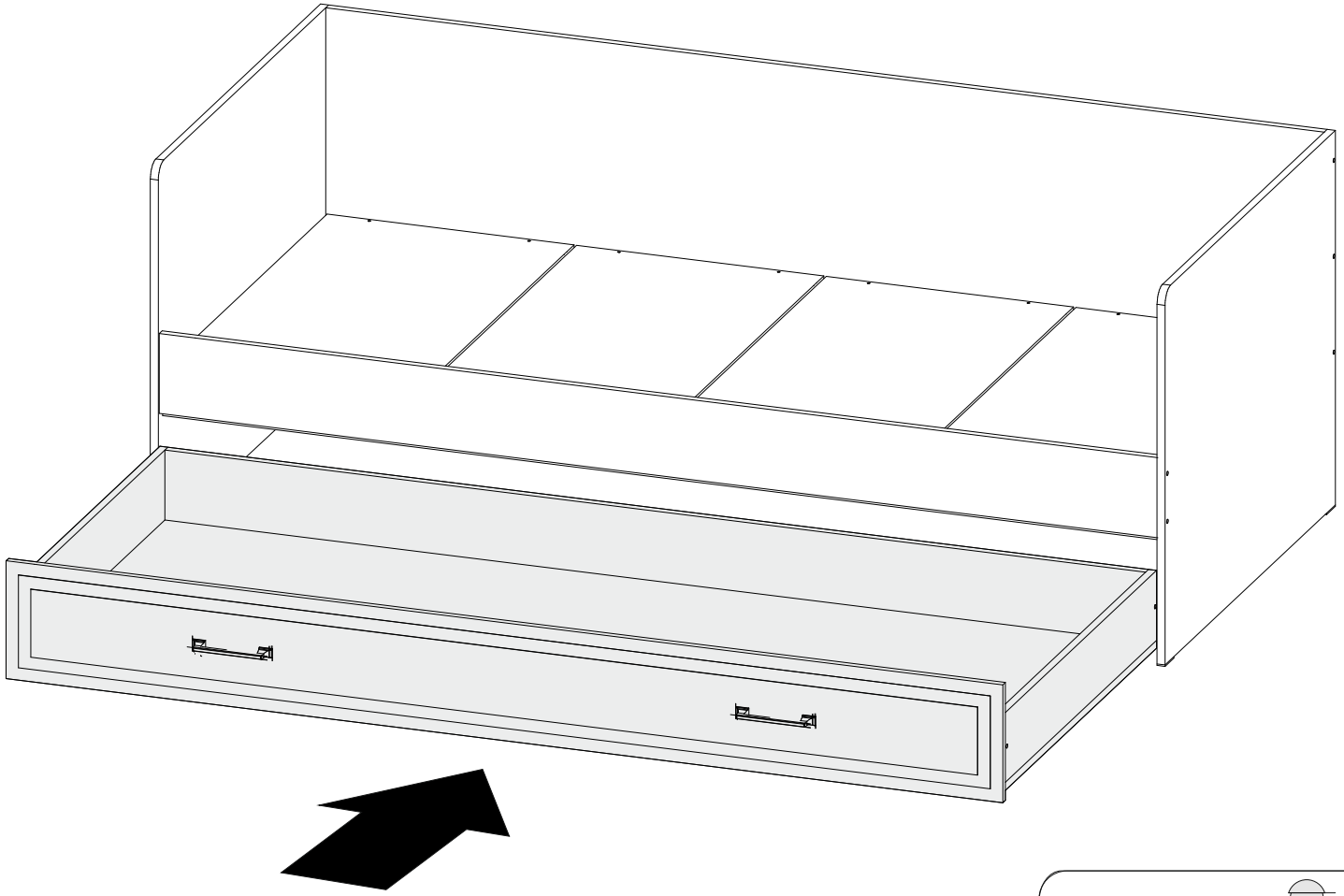

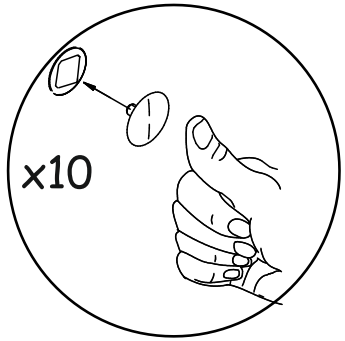
x10


ВНИМАНИЕ!
Сборку мебели производить на полу покрытым
плотной тканью или гофрокартоном