ГАРАНТИЙНЫЕ ОБЯЗАТЕЛЬСТВА

Предприятие-изготовитель гарантирует соответствие изделия требованиям **ГОСТ 16371-52014** при соблюдении условий транспортирования и хранения. Гарантийный срок эксплуатации-24 месяца. Срок исчисляется со дня продажи.

Гарантия не распространяется на мебель, имеющую механические повреждения (вырывы,царапины и др.),утолщение щитов от влаги (разбухание), возникшие от неправильного ухода, а также не имеющую штампа ОТК. В случае обнаружения производственных дефектов предприятие обязуется устранить их путем замены отдельных деталей.

Срок службы изделия - 5 лет.

ВНИМАНИЕ

Фирма - изготовитель оставляет за собой право вносить незначительные изменения в конструкцию изделия, не влияющие на качество продукции или улучшающие его.

УВАЖАЕМЫЙ ПОКУПАТЕЛЬ

Для удобства транспортирования и предотвращения повреждения изделия, вся мебель поставляется в разобранном виде. Настоятельно рекомендуем доверять сборку профессионалам. Не утилизируйте упаковки пока изделие полностью не собрано! Фирма - изготовитель не несет ответственности за неисправности, являющиеся результатом нарушения правил транспортирования и хранения, а также в случае несоблюдения рекомендаций по сборке, уходу и эксплуатации.

ПРАВИЛА УХОДА И ЭКСПЛУАТАЦИИ

Для сохранения мебели в хорошем состоянии в течение длительного срока необходимо соблюдать следующие правила:

1.Беречь поверхность мебели от механических повреждений.

2.Во избежании набухания щитов не допускать скопления воды на поверхности.

3.Поверхности мебели и лицевую фурнитуру можно чистить влажной тканью с применением хозяйственного мыла с последующей протиркой насухо.

4.Следить, чтобы температура посуды или приборов, находящихся в контакте с поверхностью мебели, не превышала 120°С.

5.Если расстояние между боковыми поверхностями мебели и газовой или электрической плитами меньше 25мм, то обязательно применение прокладки из асбестового листа.

6.ЗАПРЕЩАЕТСЯ: применять эфир, бензин, ацетон и другие растворители. Использовать для чистки наждачную бумагу, соду и другие средства, содержащие абразивные материалы.

Корпус: 85СК-1

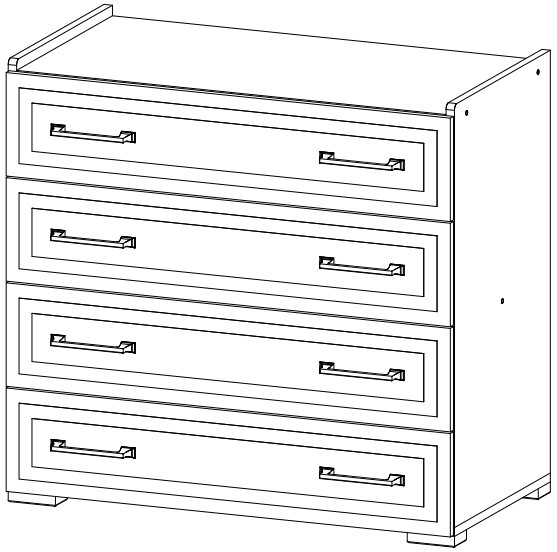

(ВхШхГ)

800x850x450

Инструкция по сборке изделия,
правила эксплуатации,гарантийный талон

№ дет.	Наименование	Размер		Кол-во
1	Боковина левая	764	430	1
2	Боковина правая	764	430	1
3	Крышка	818	430	1
4	Дно	850	430	1
5	Планка	818	80	1
6	Боковина ящика левая	400	120	4
7	Боковина ящика правая	400	120	4
8	Задняя панель ящика	760	120	4
10	Дно ящика	790	404	4
11	Задняя стенка	757	422	2
-	Брус соединительный	757		1

Фурнитура		
Внешний вид	Наименование	Кол-во
	Евровинт	18 шт
	Гвоздь	65 шт
	Опора 20 мм (Чёрная)	4 шт
	Ключ для евровинта	1 шт
	Направляющие шариковые на 400 Цех	4 шт
	Стяжка эксцентриковая	16 шт
	Шуруп 3,5х16	48 шт
	Заглушка для евровинта (Белая)	6 шт

Необходимый инструмент для сборки:

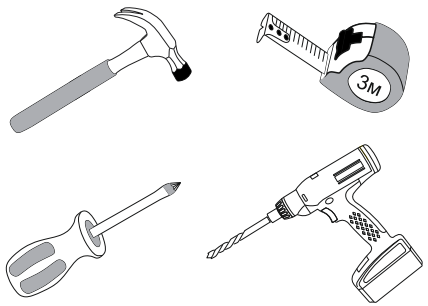

Рис.1

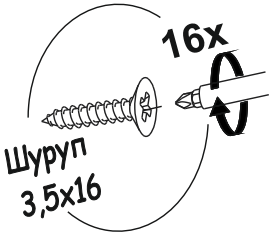

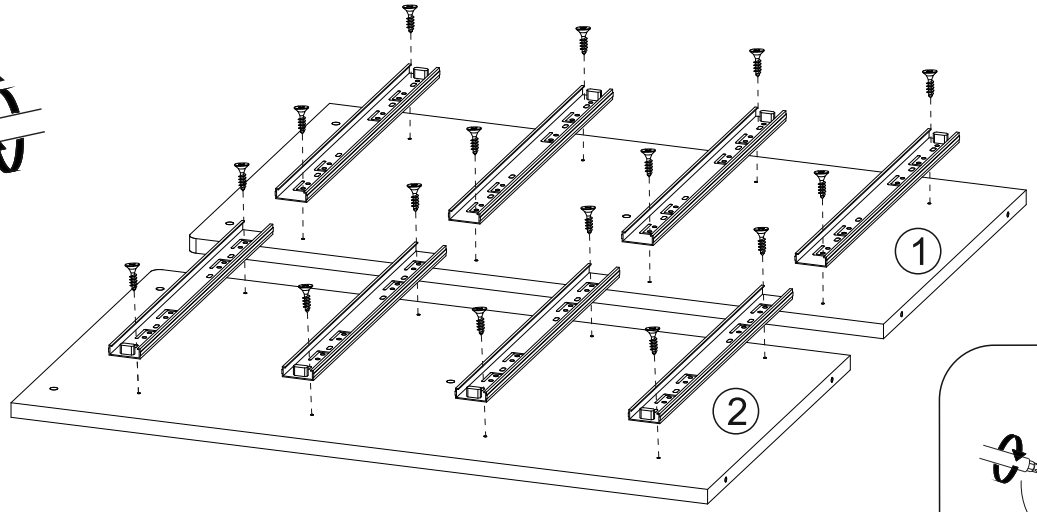

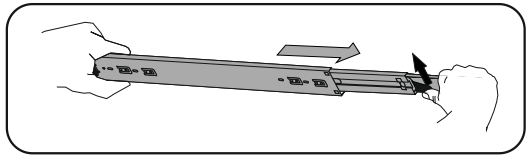

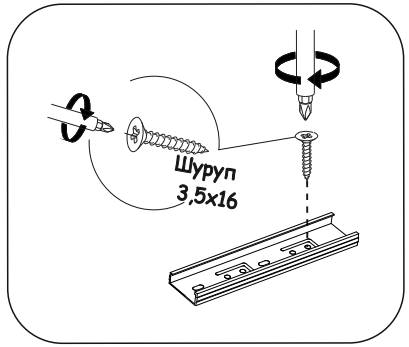

Рис.2

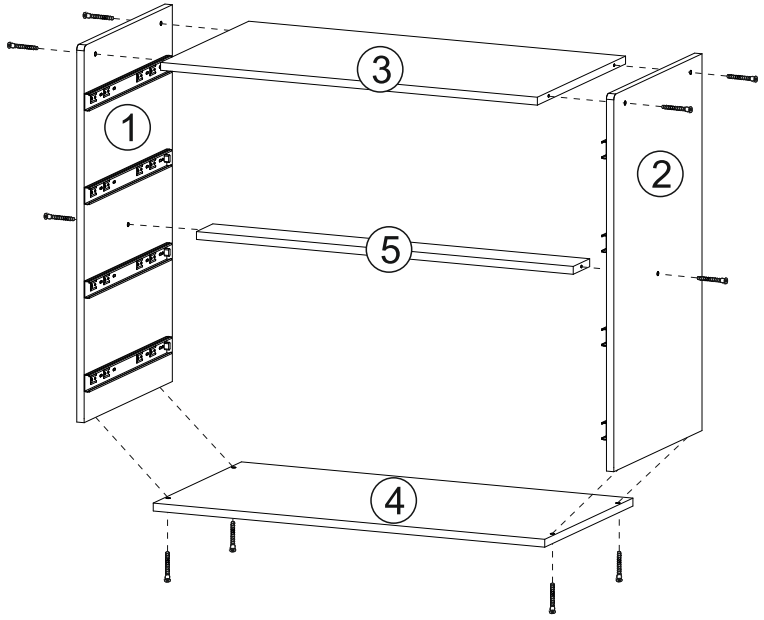

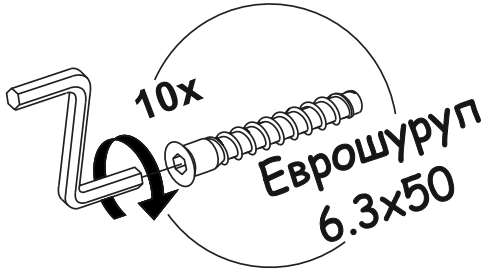

Рис.3

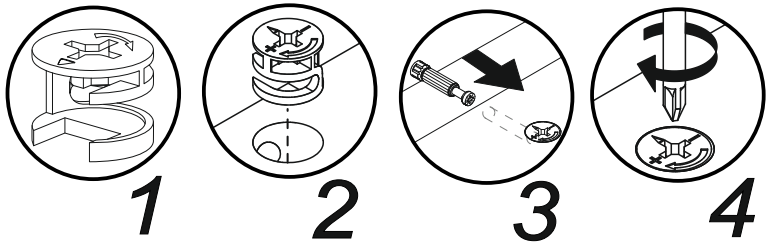

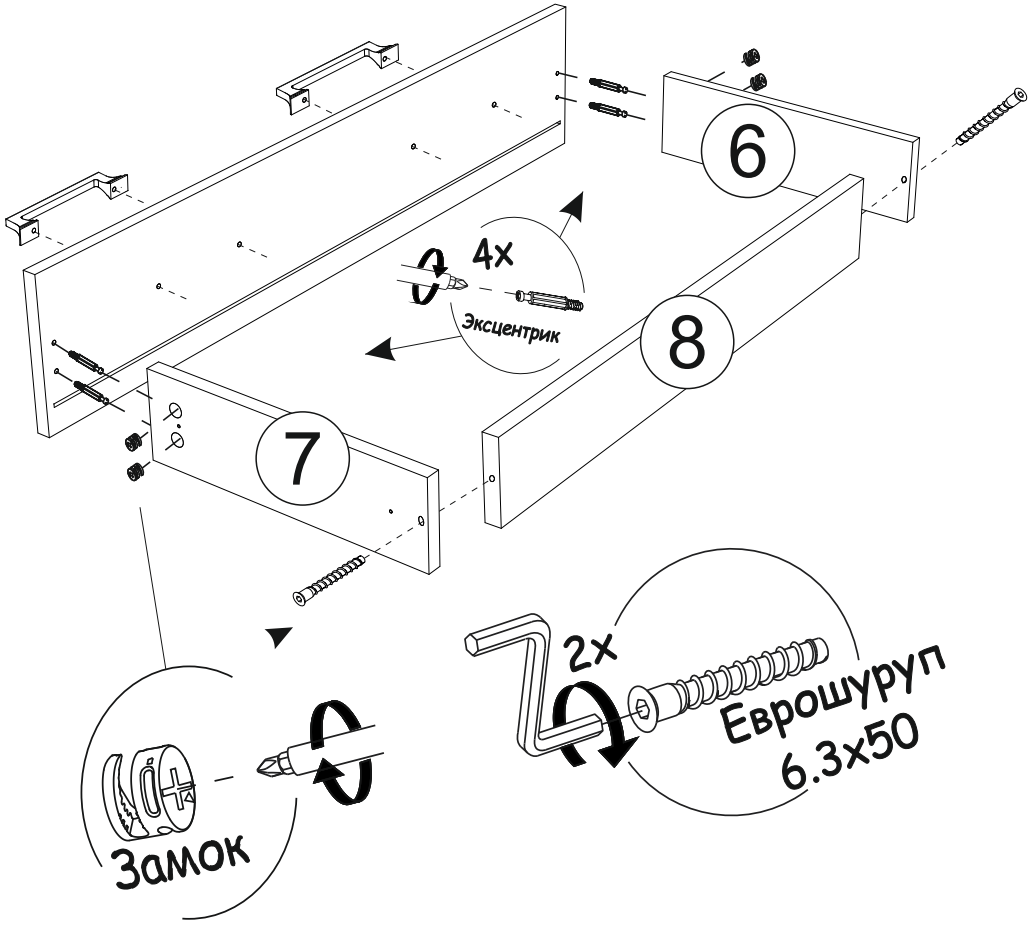

Рис.4



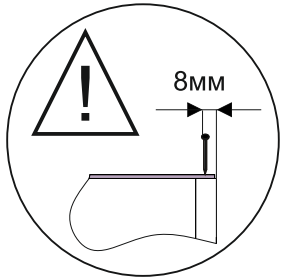

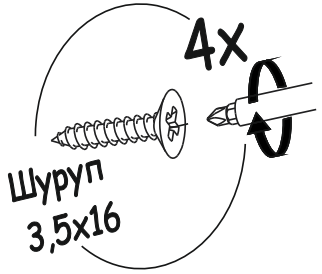

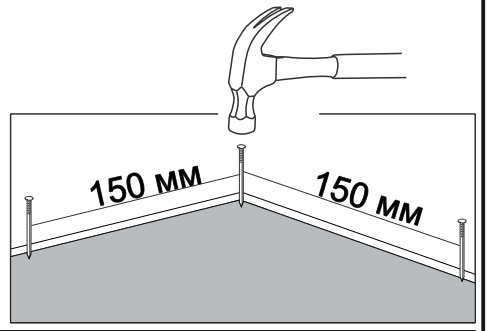

ВАЖНО!!!

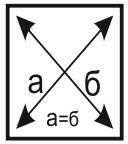

Замерьте диагонали собранного каркаса.
Они должны быть равными (+-1,2мм).
Только после этого можете закрепить
заднюю стенку ЛДВП при помощи гвоздей!

Рис.5

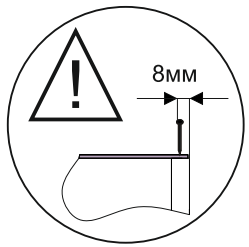



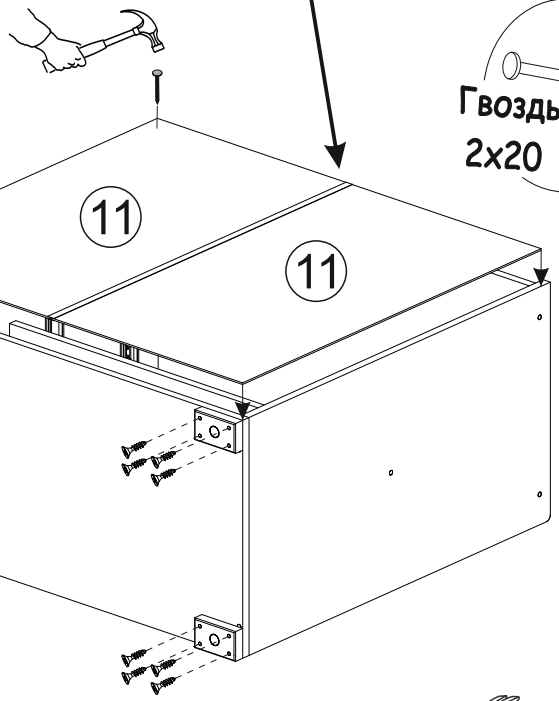



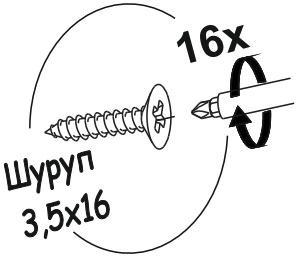

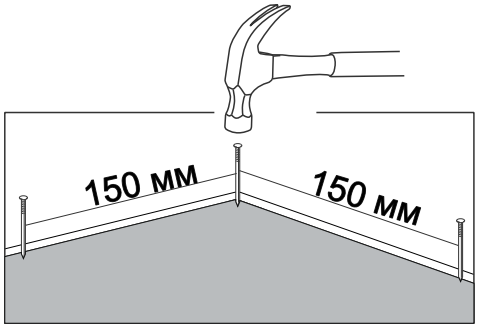

ВАЖНО!!!

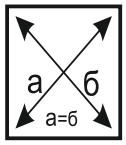

Замерьте диагонали собранного каркаса.
Они должны быть равными (+-1,2мм).
Только после этого можете закрепить
заднюю стенку ЛДВП при помощи гвоздей!

Рис.6

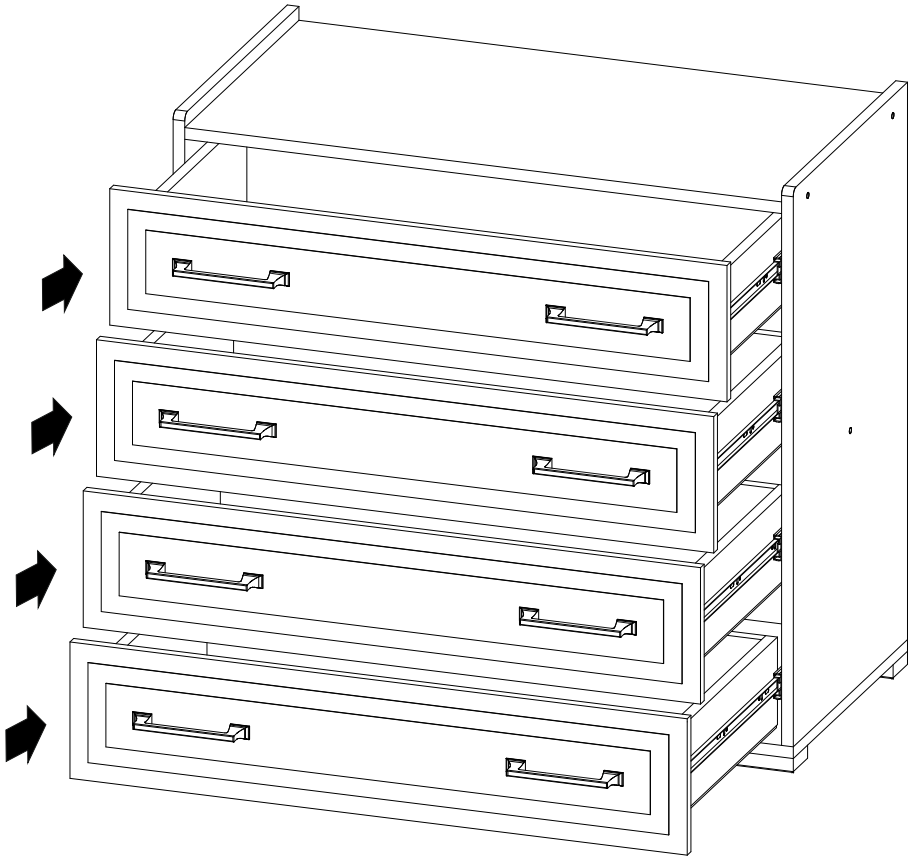

Монтаж,демонтаж шариковых направляющих

