# *ГАРАНТИЙНЫЕ ОБЯЗАТЕЛЬСТВА*

Предприятие-изготовитель гарантирует соответствие изделия требованиям **ГОСТ 16371-52014** при соблюдении условий транспортирования и хранения. Гарантийный срок эксплуатации-24 месяца. Срок исчисляется со дня продажи.

Гарантия не распространяется на мебель, имеющую механические повреждения (вырывы,царапины и др.),утолщение щитов от влаги (разбухание), возникшие от неправильного ухода, а также не имеющую штампа ОТК. В случае обнаружения производственных дефектов предприятие обязуется устранить их путем замены отдельных деталей.

**Срок службы изделия - 5 лет.**

## ВНИМАНИЕ

Фирма - изготовитель оставляет за собой право вносить незначительные изменения в конструкцию изделия, не влияющие на качество продукции или улучшающие его.

## УВАЖАЕМЫЙ ПОКУПАТЕЛЬ

Для удобства транспортирования и предотвращения повреждения изделия, вся мебель поставляется в разобранном виде. Настоятельно рекомендуем доверять сборку профессионалам. Не утилизируйте упаковки пока изделие полностью не собрано! Фирма - изготовитель не несет ответственности за неисправности, являющиеся результатом нарушения правил транспортирования и хранения, а также в случае несоблюдения рекомендаций по сборке, уходу и эксплуатации.

## ПРАВИЛА УХОДА И ЭКСПЛУАТАЦИИ

Для сохранения мебели в хорошем состоянии в течение длительного срока необходимо соблюдать следующие правила:

**1.**Беречь поверхность мебели от механических повреждений.

**2.**Во избежании набухания щитов не допускать скопления воды на поверхности.

**3.**Поверхности мебели и лицевую фурнитуру можно чистить влажной тканью с применением хозяйственного мыла с последующей протиркой насухо.

**4.**Следить, чтобы температура посуды или приборов, находящихся в контакте с поверхностью мебели, не превышала 120°С.

**5.**Если расстояние между боковыми поверхностями мебели и газовой или электрической плитами меньше 25мм, то обязательно применение прокладки из асбестового листа.

**6.ЗАПРЕЩАЕТСЯ**: применять эфир, бензин, ацетон и другие растворители. Использовать для чистки наждачную бумагу, соду и другие средства, содержащие абразивные материалы.

# Корпус: 45СТ

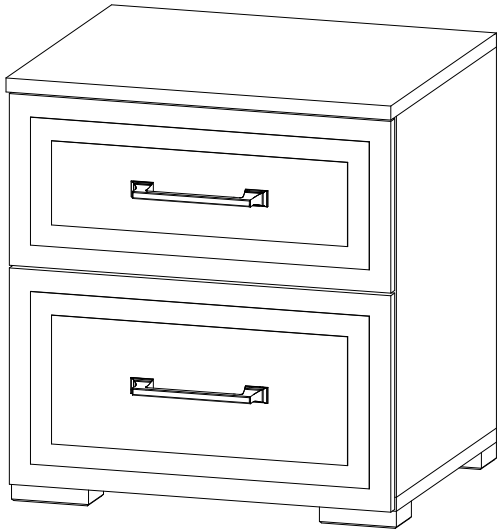

(ВхШхГ)

# 487x450x380

Инструкция по сборке изделия,
правила эксплуатации,гарантийный талон

| № дет. | Наименование | Размер | | Кол-во |
|---|---|---|---|---|
| 1 | Боковина левая | 435 | 360 | 1 |
| 2 | Боковина правая | 435 | 360 | 1 |
| 3 | Крышка | 450 | 380 | 1 |
| 4 | Дно | 450 | 360 | 1 |
| 5 | Боковина ящика левая | 350 | 140 | 2 |
| 6 | Боковина ящика правая | 350 | 140 | 2 |
| 7 | Задняя панель ящика | 360 | 140 | 2 |
| 10 | Дно ящика | 390 | 354 | 2 |
| 11 | Задняя стенка | 446 | 230 | 2 |
| - | Брус соединительный | 446 | | 1 |

| Фурнитура | | |
|---|---|---|
| Внешний вид | Наименование | Кол-во |
|  | Евровинт | 8 шт |
|  | Гвоздь | 30 шт |
|  | Опора 20 мм (Чёрная) | 4 шт |
|  | Ключ для евровинта | 1 шт |
|  | Направляющие шариковые на 350 Цех | 2 шт |
|  | Стяжка эксцентриковая | 12 шт |
|  | Шуруп 3,5х16 | 32 шт |

Необходимый инструмент для сборки:

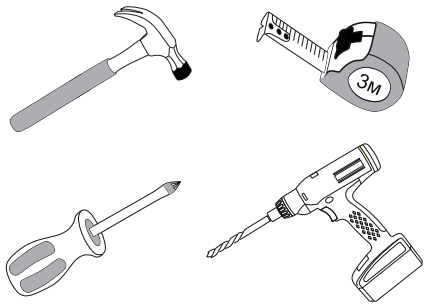


# Рис.1

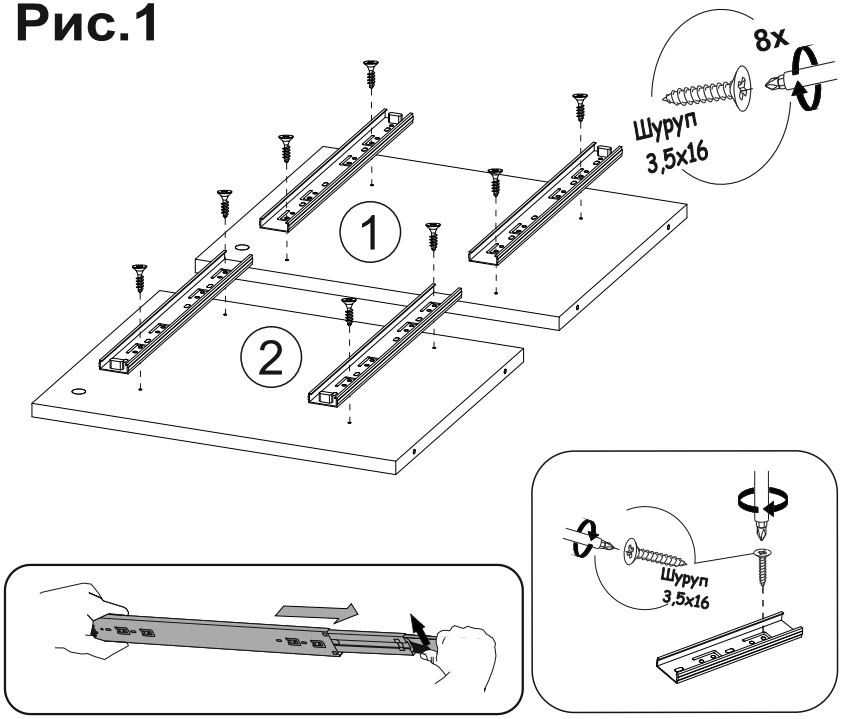


# Рис.2

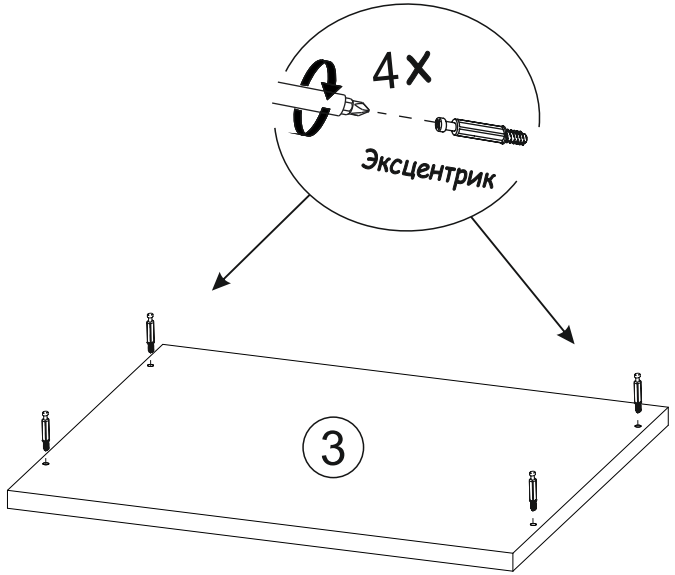


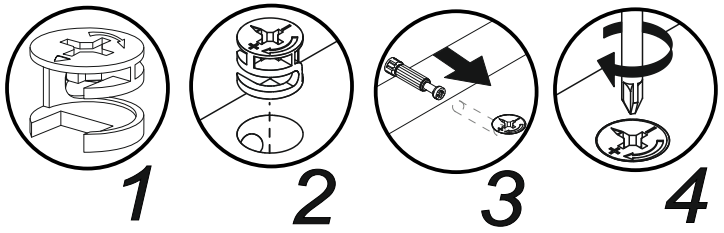


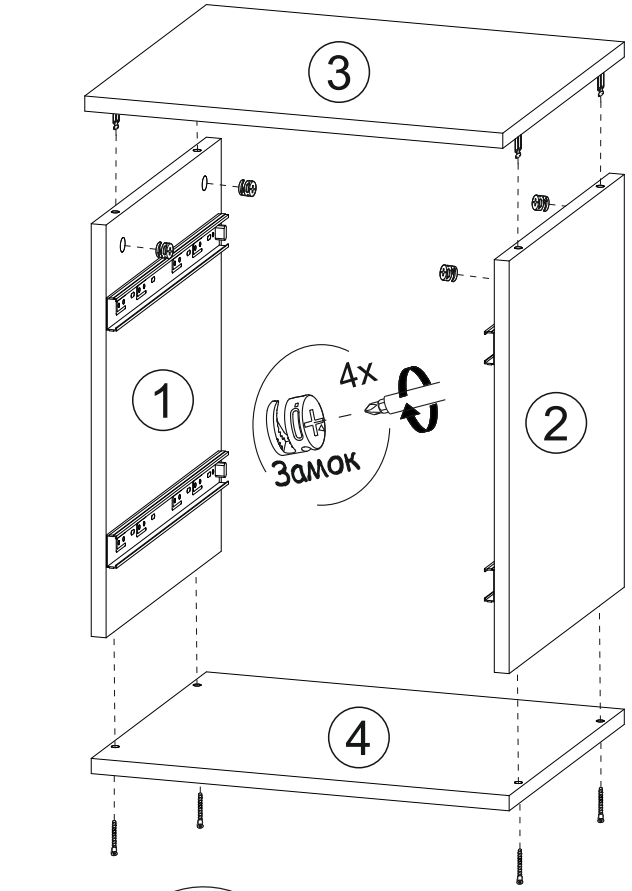


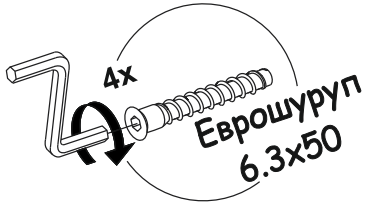


# Рис.3

**Рис.4**

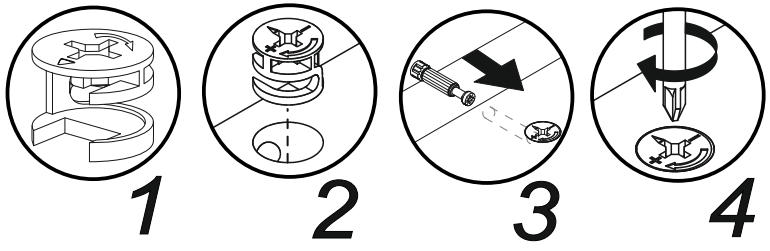


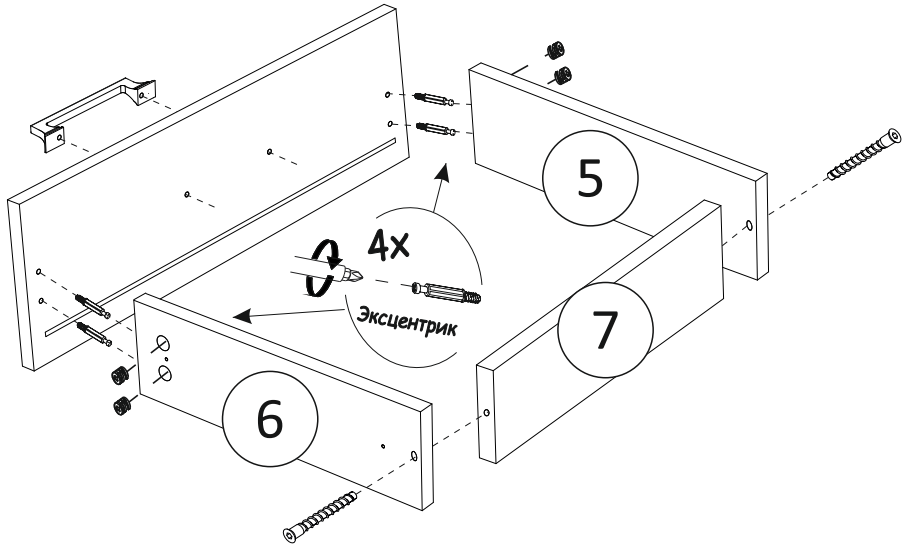


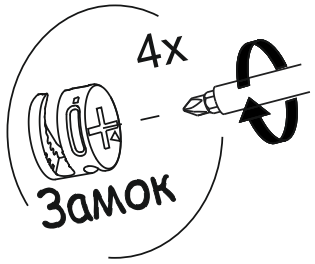


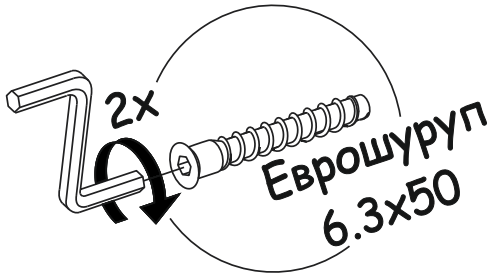


**Рис.5**




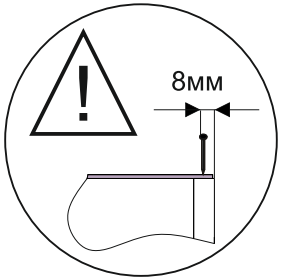


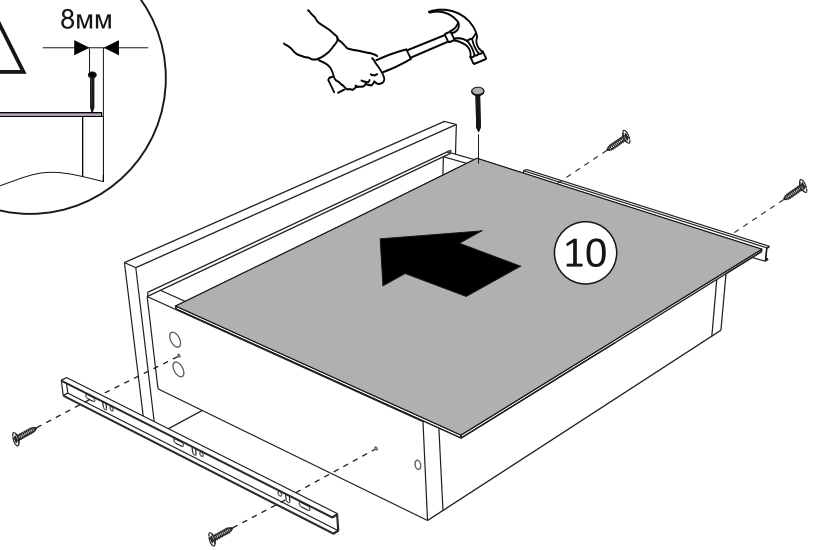


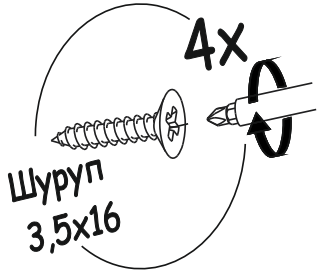


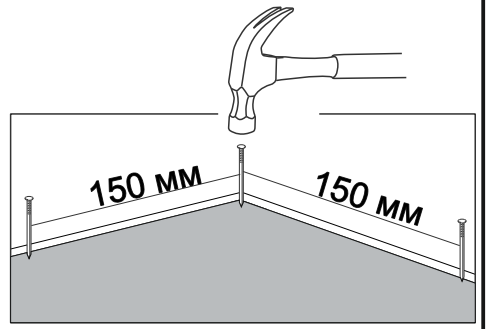


**ВАЖНО!!!**

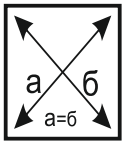


Замерьте диагонали собранного каркаса.
Они должны быть равными (+-1,2мм).
Только после этого можете закрепить
заднюю стенку ЛДВП при помощи гвоздей!

## Рис.6

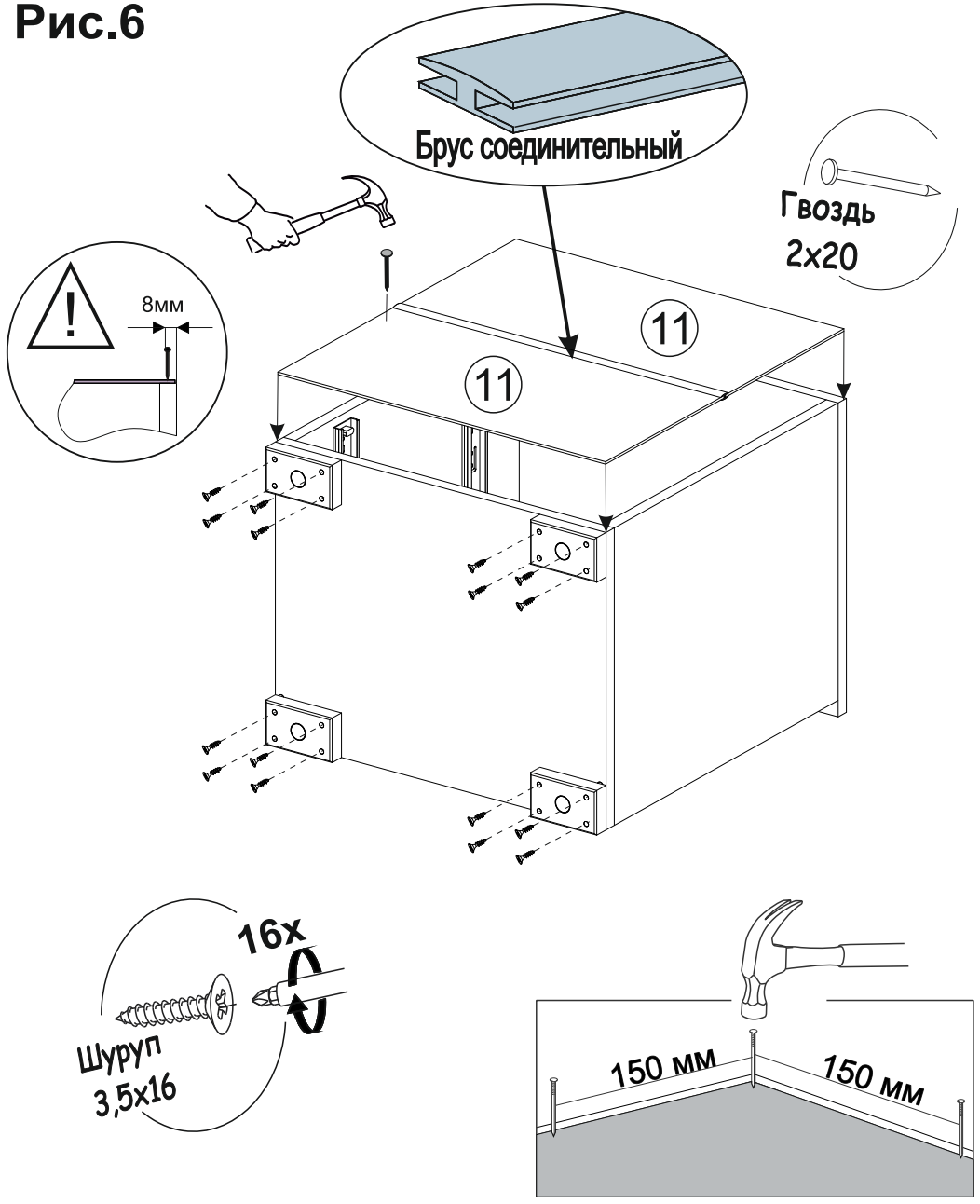


**ВАЖНО!!!**

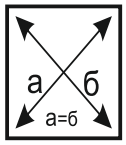


Замерьте диагонали собранного каркаса.
Они должны быть равными (+-1,2мм).
Только после этого можете закрепить
заднюю стенку ЛДВП при помощи гвоздей!

## Рис.7

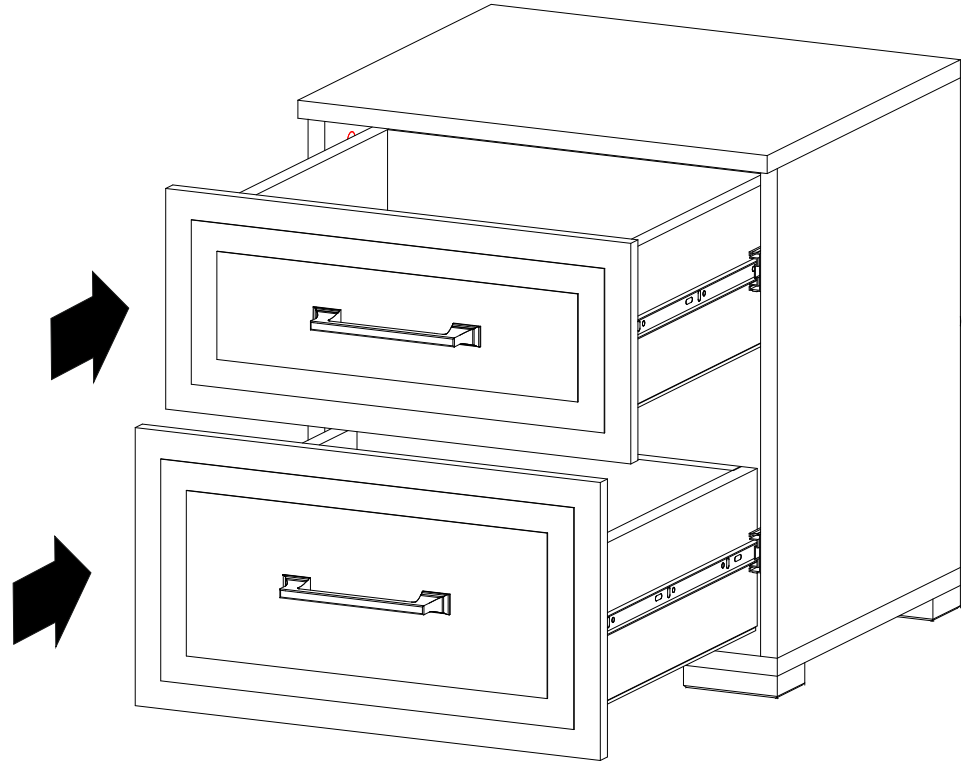

Монтаж,демонтаж шариковых направляющих

